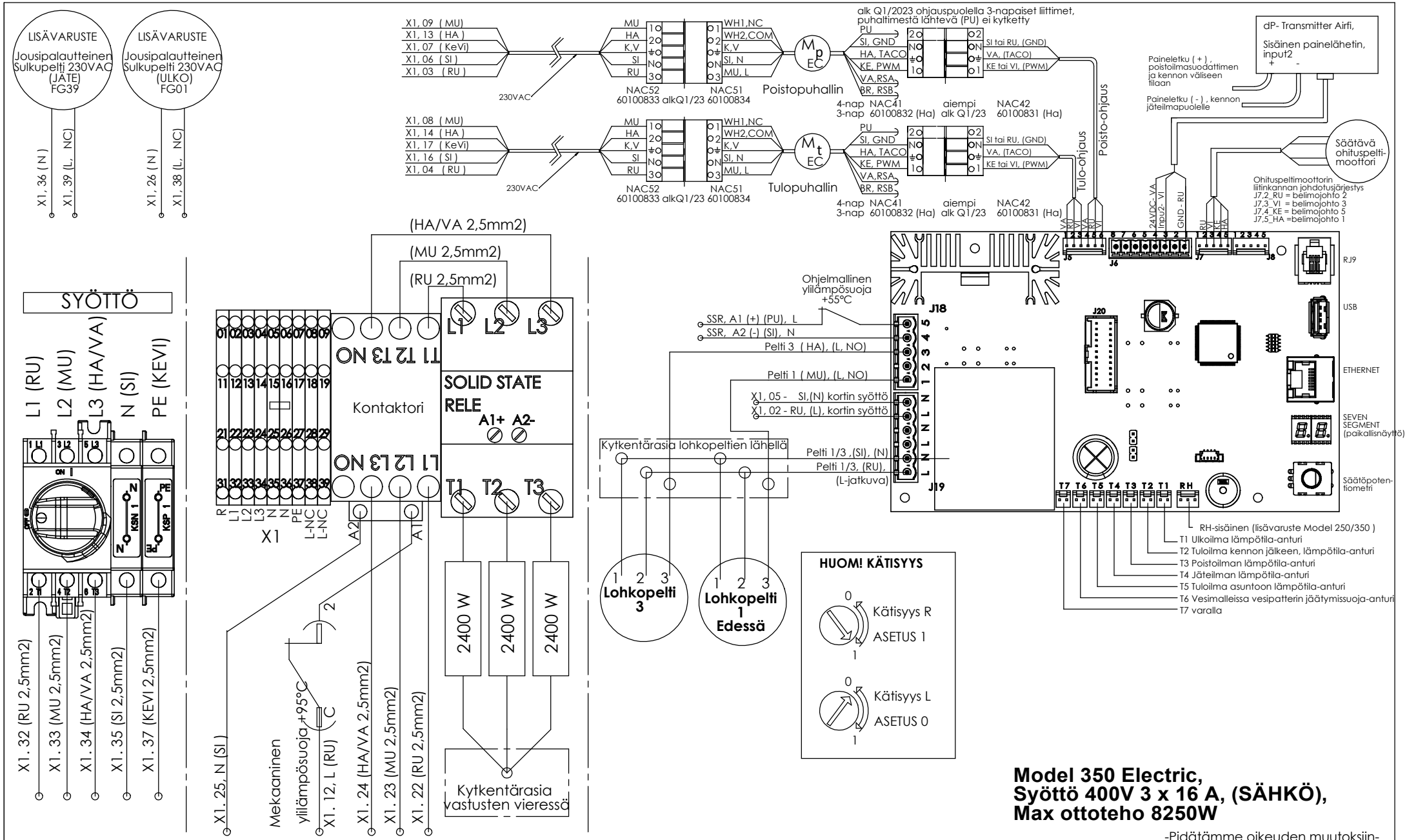


**Model 350 Electric,**
**Syöttö 400V 3 x 16 A, (SÄHKÖ),**
**Max ottoteho 8250W**

-Pidätämme oikeuden muutoksiin-

| | | | | | |
|---|---|---|---|---|---|
| Piirt. | 08.09.21 | AP | File | No. | Sivu 1/1 |
| Suunn. | 08.09.21 | AP | | | |
| Muutos | | | Kaavion nimi | SÄHKÖKAAVIO<br>Sisäinen - Airfi Model 350 Electric | Piir. tyypp. S / Phase 1 |
| Hyväk. | | | | | Piir. No. 60800756 / Ver. B |