Katalog produktów Airfi

- Rekuperacja z AI
- Brak nagrzewnicy wstępnej
- Możliwość sterowania z poziomu okapu kuchennego

2+4 LATA

GWARANCJA
+ DODATKOWA GWARANCJA

CENTRALE WENTYLACYJNE

TEHTY SUOMESSA
MADE IN FINLAND

MORE THAN PURE AIR

Airfi

Fiński pionier w dziedzinie wentylacji

Airfi to firma z siedzibą w Raisio, w Finlandii, która produkuje najbardziej energooszczędne urządzenia wentylacyjne na rynku. Wspólnie z naszymi klientami, nasz zespół badawczo-rozwojowy nieustannie opracowuje innowacyjne produkty, które wyróżniają się na rynku. Uważnie słuchamy potrzeb wszystkich naszych klientów i reagujemy tak szybko, jak to możliwe. Nieustannie inwestujemy w projektowanie, testowanie i rozwój naszych produktów, dzięki czemu tworzymy najlepsze jakościowo produkty wentylacyjne.

Otrzymaliśmy etykietę Avainlippu przeznaczoną dla produktów produkowanych w Finlandii, która potwierdza wysoką jakość produktów oraz miejsce ich wytworzenia.

Zespół Airfi

Jesteśmy pasjonatami tego, co robimy – chcemy nieustannie znajdować się w czołówce producentów w branży. W naszych biurach panuje swobodna i innowacyjna atmosfera, ponieważ każdy nasz pracownik powinien czuć się komfortowo i znać swoją wartość w zespole. Opracowywanie nowych technologii wymaga otwartego umysłu oraz zaawansowanych umiejętności w zakresie rozwoju. Produkty muszą być wytwarzane z największą starannością nawet o najmniejszy detal, a kontrola jakości musi zatwierdzić każdy etap produkcyjny. Z kolei nasi specjaliści ds. sprzedaży i obsługi posprzedażowej znają naszych klientów i przekazują ich wskazówki do działu rozwoju produktu, aby spełniać wszelkie oczekiwania i zapewnić klientowi najlepszy produkt.

Airfi Polska
Milionowa 4b
93-102 Łódź, Polska

Country Manager Poland
Małgorzata Makowska
+48 571 666 915
gosia.makowska@airfi.eu

Technical Sales Manager
Mateusz Pach
+48 788 066 263
mateusz.pach@airfi.eu

Spis treści

Airfi **2**
Zrównoważony rozwój **4**
Centrale wentylacyjne **6**
Filtry Airfi 8
Specyfikacje techniczne 10
Rysunki techniczne 12
Centala linii komercyjnej: Airfi C5 14
Wykresy wydajności 17
Kody produktów 19
Panele sterowania 20
AFPS - Anti Frost Pro System 21
Okapy kuchenne **22**
Okapy sterujące/okapy wzmacniające **24**
Pia - okap sterujący/wzmacniający 26
Suvi - okap sterujący/wzmacniający 27
Lisa - okap sterujący/wzmacniający 28
Ida - okap sterujący/wzmacniający 30
Eva - okap sterujący/wzmacniający 31
Okapy centralne **32**
Pia - okap centralny 34
Suvi - okap centralny 35
Lisa - okap centralny 36
Ida - okap centralny 37
Eva - okap centralny 38
Okapy kuchenne z wentylatorem **40**
Ava - okap kuchenny 42
Rosa - okap kuchenny 43
Ida - okap kuchenny 44
Eva - okap kuchenny 45
Jade - okap kuchenny 46
Akcesoria **48**
Wymienniki kanałowe 48
Przepustnica Santeri 49
Deklaracja zgodności 50
Przykładowe obiekty referencyjne 51

Zrównoważone działania dla ludzi i środowiska

Airfi opracowało jednostki uzdatniania powietrza z uczącą się sztuczną inteligencją, które optymalizują efektywność energetyczną w każdych warunkach, wykorzystując AI przez cały okres użytkowania urządzenia. Nasze jednostki już same w sobie są działaniem na rzecz środowiska, ale zrównoważony rozwój jest dla nas czymś więcej. Chcemy wziąć odpowiedzialność nie tylko za czyste powietrze w pomieszczeniach, ale także za środowisko naturalne i ludzi. Jesteśmy zobowiązani do opracowywania najbardziej energooszczędnego sprzętu na rynku, aby pomóc naszym klientom w redukcji emisji i śladu węglowego i promowaniu neutralności środowiskowej.

Poza ochroną środowiska.
Nasza wizja wykracza poza ochronę środowiska. Priorytetem są dla nas inicjatywy, które przyczyniają się do zrównoważenia długoterminowego, w tym również inwestycje społeczne i wspieranie zróżnicowanej siły roboczej.

Długoterminowy rozwój.
Jako stosunkowo młoda firma, od samego początku chętnie wdrażamy zrównoważony rozwój do naszych podstawowych działań, zapewniając w ten sposób przyszłościowe i przyjazne dla środowiska fundamenty.

Partnerstwo na rzecz zrównoważonego rozwoju.
Współpracujemy z dostawcami, firmami logistycznymi i innymi partnerami, aby ograniczyć wpływ na środowisko i promować odpowiedzialność społeczną w całym łańcuchu dostaw.

Czynności codzienne

Organizacja wielokulturowa.
Jesteśmy organizacją wielokulturową. Równość w naszej firmie jest realizowana w taki sposób, że każdy jest tak samo traktowany i ma takie same szanse na postęp i rozwój.

Recykling wszystkiego.
Sortujemy i poddajemy recyklingowi wszystkie odpady wytwarzane w trakcie naszego działania.

2+4 LATA
GWARANCJA
+ DODATKOWA GWARANCJA
CENTRALE WENTYLACYJNE

Gwarancja 2+4 lata

Wierzymy, że produkty powinny być solidne, dlatego zobowiązujemy się do projektowania i produkowania urządzeń długowiecznych, nadających się do naprawy i recyklingu.

Zachęcamy do odwiedzenia naszej strony internetowej, aby zapoznać się z najbardziej aktualnymi i szczegółowymi warunkami gwarancji: airfi.eu

Ekologiczny projekt - bardzo trwały z dbałością o środowisko naturalne

Monitorowanie wpływu na środowisko
Bierzemy pod uwagę wpływ na środowisko na każdym etapie, od projektowania i produkcji po materiały i trwałość produktów.

Zrównoważony projekt i produkcja
Ciągle pracujemy nad zapewnieniem zrównoważonego rozwoju naszej produkcji, całego łańcucha dostaw i naszych produktów.

Długa żywotność
Nasz sprzęt jest wykonany tak, aby służył przez długie lata, a nawet dekady. Trwałość dotyczy zarówno jakości używanych do produkcji materiałów, jak i rozwiązań konstrukcyjnych.

Odpowiedzialny wybór materiałów
Używamy solidnych i długotrwałych materiałów, które pochodzą z recyklingu i nadają się do recyklingu. Metal jest w pełni możliwy do recyklingu, a powłoki są przyjazne dla środowiska.

Zoptymalizowane pakowanie i załadunek
Nie używamy plastiku w opakowaniach naszych produktów. Nawet nasza taśma pakowa jest wykonana z tektury. Rozmiary opakowań są zoptymalizowane tak, aby nie było pustej przestrzeni na paleciet.

Minimalizacja odpadów produkcyjnych
Dzięki starannemu projektowaniu i odpowiedzialnym praktykom nasz proces produkcyjny generuje minimalną ilość odpadów. Zapewniamy odpowiedni recykling wyrzucanych materiałów.

Wsparcie dla zrównoważonego budownictwa

EPD VERIFIED

Deklaracja Środowiskowa Produktu (EPD) dostarcza informacji o wpływie produktu na środowisko w całym jego cyklu życia. Znormalizowana deklaracja uwzględnia informacje takie jak surowce, produkcja, transport, użytkowanie i możliwość recyklingu produktu. Dla naszych klientów EPD zapewniają pomoc i wsparcie w budowaniu celów ocen środowiskowych BREEAM i LEED. EPD dla urządzeń wentylacyjnych Airfi zostały sporządzone zgodnie z najnowszymi normami EN 15804+A2 i ISO 14025 / ISO 21930. Nasze EPD można znaleźć w EPD Hub, wyszukując Airfi.

AI w Airfi – Inteligentna optymalizacja kosztów energii

Wszystkie nasze urządzenia wykorzystują sztuczną inteligencję, aby zminimalizować zużycie energii przeznaczonej na wentylację budynków. Dzięki zaawansowanym czujnikom i samouczącym się algorytmom system nieustannie analizuje warunki wewnętrzne i zewnętrzne, dynamicznie dostosowując swoją pracę do rzeczywistych potrzeb użytkowników.

Nasza technologia pozwala na niezawodne działanie nawet w ekstremalnych warunkach, takich jak mroźne zimy w północnej Finlandii. Urządzenia Airfi sprawdzają się przy temperaturach dochodzących do -40°C, bez konieczności stosowania nagrzewnicy wstępnej. Inteligentne sterowanie przepływem powietrza i odzyskiem ciepła zapewnia wysoką efektywność energetyczną, przekładając się na niższe koszty eksploatacji i dłuższą żywotność systemu.

Dzięki AI Airfi wspiera nowoczesne budownictwo, tworząc wentylację przyszłości – energooszczędną, ekologiczną i w pełni dostosowaną do realnych warunków użytkowania.

Centrale wentylacyjne

Rekuperatory Airfi zapewniają świeże i zdrowe powietrze w pomieszczeniach. Zostały one zaprojektowane z myślą o wymagających warunkach panujących w Skandynawii. Gama produktów Airfi oferuje urządzenia odpowiednie dla różnych typów budynków, m.in.: dla domów jednorodzinnych, domów szeregowych, budynków mieszkalnych, budynków użyteczności publicznej i biur. Produkty Airfi charakteryzują się udoskonalonym rozwiązaniem usuwania kondensatu, dzięki czemu ich praca jest bardziej wydajna i energooszczędna w chłodniejsze dni.

Rekuperatory Airfi Model 60, Model 100 i Model 130 mogą być również instalowane wewnątrz szaf. Szerokość urządzeń wynosi zaledwie 558 mm.

Kontrola wilgotności
W modelach 60, 100, 130 i 150 w standardzie najinteligentniejsza na rynku automatyka, którą można kontrolować poziom wilgotności w zależności od potrzeb.

Szybka instalacja
Szybki i łatwy montaż na stelażu sufitowym.

Technologia AFPS™
System ochrony przed zamarzaniem AFPS™ zapewnia ciągłą wentylację w mieszkaniu.

Usuwanie kondensatu
Dzięki nachyleniu podstawy od wewnątrz obudowy skropliny są skutecznie usuwane.

Komfort życia
Energooszczędne, ciche i łatwe w obsłudze urządzenie.

Równomierne rozprowadzanie ciepła
Inteligentna, płynnie sterowana przepustnica obejściowa (bypass) uwzględniająca zmiany temperatury.

Sterowanie urządzeniem
Urządzeniem można sterować za pomocą sterowników lub aplikacji Airfi.

Kompatybilne ze SMART HOME
Urządzenie jest standardowo wyposażone w łączność z popularnymi systemami automatyki domowej typu SMART HOME.

Oryginalne filtry Airfi oraz ich regularna wymiana

Filtry, używane w naszych rekuperatorach są wysokiej jakości i spełniają wszelkie normy:

Nawiew: F7, ISO ePM1 55% + G4, ISO Coarse
Wyciąg: G4, ISO Coarse

Możliwe jest również zastosowanie filtrów F9 typu „HEPA" z uwzględnieniem odpowiedniego dostosowania przepływu powietrza przy instalacji urządzenia.

Nawiew: F9, ePM1, 80% + G4, ISO Coarse
Wyciąg: G4, ISO Coarse

Czy wiesz, że...

- Zużyte filtry Airfi możesz bezpiecznie utylizować jako odpady energetyczne
- Dzięki oryginalnym filtrom i ich regularnej wymianie, tj. minimum dwa razy w roku, rekuperator działa zgodnie z założeniami
- Korzystając z oryginalnych filtrów i regularnej wymiany, otrzymujesz 6-letnią gwarancję na centrale wentylacyjne Airfi*

*6-letnia gwarancja obowiązuje urządzenia wyprodukowane od 1.03.2024 roku, w których używano oryginalnych filtrów Airfi. Szczegółowe warunki gwarancji znajdziesz na naszej stronie internetowej.

Program obliczeniowy

Program obliczeniowy Airfi zapewnia dokładne poziomy mocy akustycznej w paśmie oktawowym przepływu powietrza do kanałów i otoczenia. Program oblicza również wartości procentowe sterowania dla obu wentylatorów i współczynnik SFP zgodnie z danym przepływem powietrza i spadkiem ciśnienia w kanale. Program informuje również o rocznej wydajności urządzenia. Dokument ten może być również wykorzystany jako załącznik do wniosku o pozwolenie na budowę.

Bezpośredni link do programu obliczeniowego
Program możesz znaleźć również na naszej stronie www.airfi.eu.

Specyfikacja techniczna

	Model 53 mini	Model 60	Model 100
Wymiary (szerokość x wysokość x głębokość)	598 x 665 x 320	558 x 450 x 558	558 x 490 x 558
Waga	41 kg	41 kg	42,5 kg
Średnice kanałów przyłączeniowych	4 x 125	4 x 160, 1 x 125	4 x160, 1 x 125
Przyłącze do okapu kuchennego	Wyposażenie standardowe	Wyposażenie standardowe	Wyposażenie standardowe
Króciec odprowadzenia kondensatu	Środek 66 mm od tylnej krawędzi	Środek 66 mm od tylnej krawędzi	Środek 66 mm od tylnej krawędzi
Taca kondensatu	Nachylona	Nachylona	Nachylona
Maks. przepływ powietrza wywiewanego (100 Pa)	> 306 m^3/h	385 m^3/h	385 m^3/h
Max. przepływ powietrza nawiewanego (100 Pa)	> 288 m^3/h	356 m^3/h	342 m^3/h
Jednostkowe zużycie energii (SEC) w zimnym klimacie	A+	A+	A+
Jednostkowe zużycie energii (SEC) w umiarkowanym klimacie	A	A	A
Klasa sprawności odzysku ciepła z powietrza wywiewanego	A+/A (instalacja okapu kuchennego w użyciu)	A+/A (instalacja okapu kuchennego w użyciu)	A+/A (instalacja okapu kuchennego w użyciu)
Klasa energetyczna przy przepływie znamionowym	A	A	A
Zasilanie	230 V, 50 Hz, 10 A, maks. 1165 W: Wtyczka	230 V, 50 Hz, 10 A, maks. 1165 W: Wtyczka	230 V, 50 Hz, 10 A, maks. 1165 W: Wtyczka
Maksymalna orientacyjna powierzchnia do wentylowania m^2	160 m^2 *	200 m^2 *	200 m^2 *
Funkcja lato/zima (bypass)			
Automatyczna, regulowana	Wyposażenie standardowe	Wyposażenie standardowe	Wyposażenie standardowe
Automatyczne odmrażanie			
Ciągły nawiew powietrza, AFPS	Wyposażenie standardowe	Wyposażenie standardowe	Wyposażenie standardowe
Nagrzewnica wtórna			
	920 W (elektryczna)	920 W (elektryczna)	920 W (elektryczna)
Wyposażenie			
Uchwyt do montażu sufitowego	Wyposażenie dodatkowe	Wyposażenie dodatkowe	Wyposażenie dodatkowe
Uchwyt do montażu na ścianie	Wyposażenie dodatkowe	Wyposażenie dodatkowe	Wyposażenie dodatkowe
Podstawa	–	–	–
Arkusz uszczelniający paroizolacyjny	Wyposażenie dodatkowe	Wyposażenie dodatkowe	Wyposażenie dodatkowe
Czujnik wilgotności (wewnętrzny)	Wyposażenie standardowe	Wyposażenie standardowe	Wyposażenie standardowe
Czujnik wilgotności	Wyposażenie dodatkowe	Wyposażenie dodatkowe	Wyposażenie dodatkowe
Czujnik dwutlenku węgla	Wyposażenie dodatkowe	Wyposażenie dodatkowe	Wyposażenie dodatkowe
Chłodnica	Wyposażenie dodatkowe	Wyposażenie dodatkowe	Wyposażenie dodatkowe
Czujniki filtrów	Wyposażenie dodatkowe	Wyposażenie dodatkowe	Wyposażenie dodatkowe
Sterowanie stałym ciśnieniem	Wyposażenie dodatkowe	Wyposażenie dodatkowe	Wyposażenie dodatkowe
Przepustnica sprężynowa	Wyposażenie dodatkowe	Wyposażenie dodatkowe	Wyposażenie dodatkowe
Adapter KNX Airfi	Wyposażenie dodatkowe	Wyposażenie dodatkowe	Wyposażenie dodatkowe
Opcje sterowania			
Uno, Sento, Mille-Wire, Mille-Wifi	Wyposażenie dodatkowe	Wyposażenie dodatkowe	Wyposażenie dodatkowe
Okap sterujący rekuperatorem	Wyposażenie dodatkowe	Wyposażenie dodatkowe	Wyposażenie dodatkowe
VAK, DDC, 10VDC, Elementy sterujące nadajnika Modbus RTU/TCP, Ethernet	Wyposażenie standardowe	Wyposażenie standardowe	Wyposażenie standardowe

* Wartość orientacyjna. Dobór należy przeprowadzić w oparciu o aktualne przepisy i obowiązujące normy branżowe.

	Model 130	Model 150	Model 250/350	
Wymiary (szerokość x wysokość x głębokość)	558 x 490 x 558	700 x 850 x 645	998 x 1475 x 650	
Waga	44 kg	81 kg	168 kg	
Średnice kanałów przyłączeniowych	4 x160, 1 x 125	4 x 200	4 x 250	
Przyłącze do okapu kuchennego	Wyposażenie standardowe	–	–	
Króciec odprowadzenia kondensatu	Środek 66 mm od tylnej krawędzi	Środek 110 mm od tylnej krawędzi	Od krawędzi przedniej 128 mm	
Taca kondensatu	Nachylona	Nachylona	Nachylona	
Maks. przepływ powietrza wywiewanego (100 Pa)	511 m^3/h	648 m^3/h	Nagrzewnica elektrycz. 954 m^3/h, Wodna 954 m^3/h	Nagrzewnica elektrycz. 1325 m^3/h, Wodna 1325 m^3/h
Max. przepływ powietrza nawiewanego (100 Pa)	450 m^3/h	572 m^3/h	Nagrzewnica elektrycz. 893 m^3/h, Wodna 875 m^3/h	Nagrzewnica elektr. 1256 m^3/h, Wodna 1242 m^3/h
Jednostkowe zużycie energii (SEC) w zimnym klimacie	A+	A+	A+	
Jednostkowe zużycie energii (SEC) w umiarkowanym klimacie	A	A	A	
Klasa sprawności odzysku ciepła z powietrza wywiewanego	A+/A (instalacja okapu kuchennego w użyciu)	A+	A+	
Klasa energetyczna przy przepływie znamionowym	A	A	A	
Zasilanie	230 V, 50 Hz, 10 A, maks. 1255 W: Wtyczka	230 V, 50 Hz, 16 A, maks. 2200 W: Wtyczka	Nagrzewnica elektryczna 230 V 16 A, maks. 3500 W Wodna 230 V 10 A, maks. 1100 W	Nagrzewnica elektryczna 400 V 3 x 16 A, maks. 8250 W Wodna 230 V 10 A, maks. 1100 W
Maksymalna orientacyjna powierzchnia do wentylowania m^2	250 m^2 *	300 m^2 *	450 m^2 / 550 m^2 *	
Funkcja lato/zima (bypass)				
Automatyczna, regulowana	Wyposażenie standardowe	Wyposażenie standardowe	Wyposażenie standardowe	
Automatyczne odmrażanie				
Ciągły nawiew powietrza (AFPS)	Wyposażenie standardowe	Wyposażenie standardowe	Wyposażenie standardowe (odmrażanie sekcyjne)	
Nagrzewnica wtórna				
	920 W (elektryczna)	2 x 920 W (elektryczna/wodna)	Model 250: 2380 W (elektryczna/wodna) Model 350: 3 x 2380 W (elektryczna/wodna)	
Wyposażenie				
Uchwyt do montażu sufitowego	Wyposażenie dodatkowe	–	–	
Uchwyt do montażu na ścianie	Wyposażenie dodatkowe	Wyposażenie dodatkowe	–	
Zestaw podstawek	–	Wyposażenie dodatkowe	Wyposażenie standardowe	
Arkusz uszczelniający paroizolacyjny	Wyposażenie dodatkowe	Wyposażenie dodatkowe	–	
Czujnik wilgotności (wewnętrzny)	Wyposażenie standardowe	Wyposażenie standardowe	Wyposażenie dodatkowe	
Czujnik wilgotności	Wyposażenie dodatkowe	Wyposażenie dodatkowe	Wyposażenie dodatkowe	
Czujnik dwutlenku węgla	Wyposażenie dodatkowe	Wyposażenie dodatkowe	Wyposażenie dodatkowe	
Chłodnica	Wyposażenie dodatkowe	Wyposażenie dodatkowe	Wyposażenie dodatkowe	
Czujnik filtrów	Wyposażenie dodatkowe	Wyposażenie dodatkowe	Wyposażenie dodatkowe	
Sterowanie stałym ciśnieniem	Wyposażenie dodatkowe	Wyposażenie dodatkowe	Wyposażenie dodatkowe	
Przepustnica sprężynowa	Wyposażenie dodatkowe	Wyposażenie dodatkowe	Wyposażenie dodatkowe	
Adapter KNX Airfi	Wyposażenie dodatkowe	Wyposażenie dodatkowe	Wyposażenie dodatkowe	
Opcje sterowania				
Uno, Sento, Mille-Wire, Mille-Wifi	Wyposażenie dodatkowe	Wyposażenie dodatkowe	Wyposażenie dodatkowe	
Okap sterujący rekuperatorem	Wyposażenie dodatkowe	Wyposażenie dodatkowe	Wyposażenie dodatkowe	
VAK, DDC, 10VDC, Elementy sterujące nadajnika Modbus RTU/TCP, Ethernet	Wyposażenie standardowe	Wyposażenie standardowe	Wyposażenie standardowe	

* Wartość orientacyjna. Dobór należy przeprowadzić w oparciu o aktualne przepisy i obowiązujące normy branżowe.

Rysunki techniczne

Model 53 mini

Model 60

Model 100 / 130

Przód

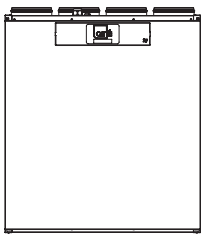

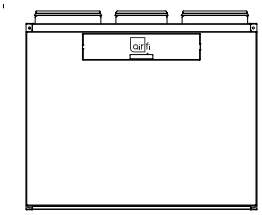

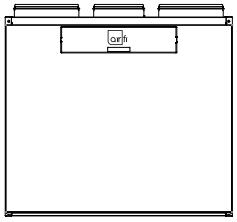

Bok

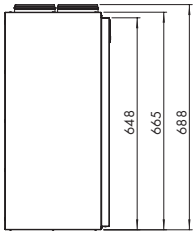

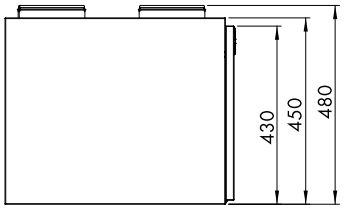

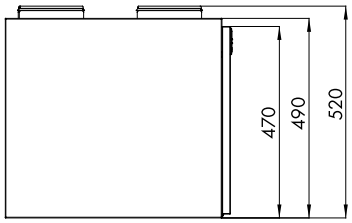

Model R

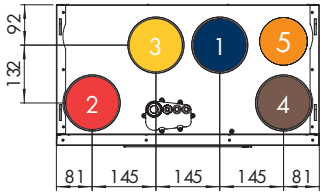

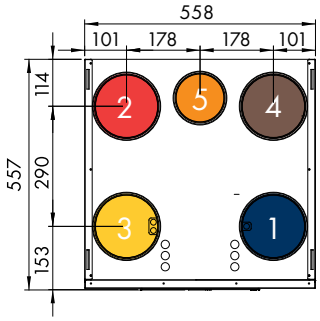

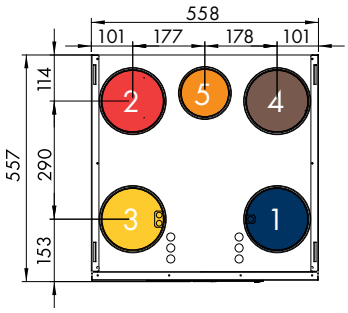

Model L

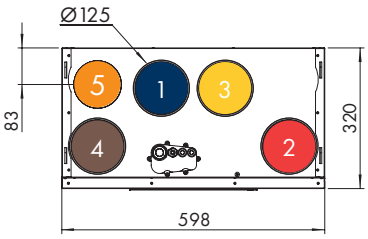

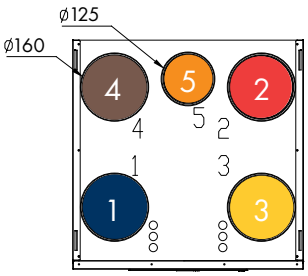

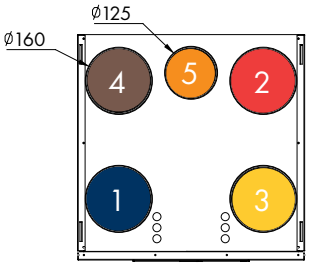

Od dołu

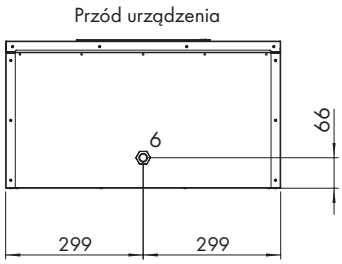

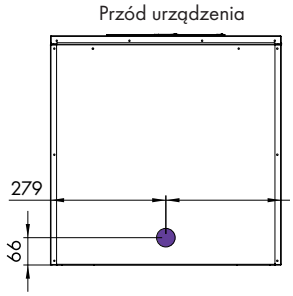

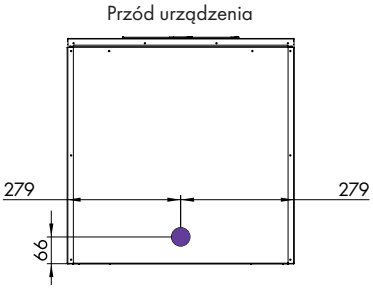

● Czerpnia (1) ● Nawiew (2) ● Wywiew (3) ● Wyrzut (4) ● Okap kuchenny (5) ● Odpływ skroplin (6)

Model 150

Model 250/350

Przód

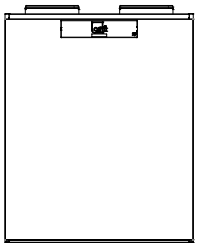

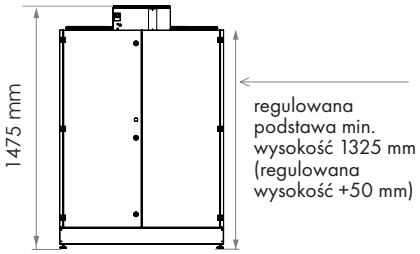

Bok

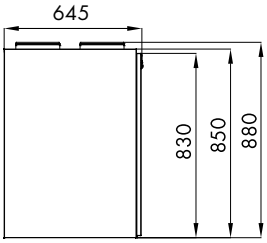

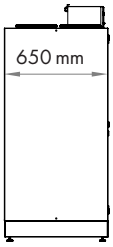

Model R

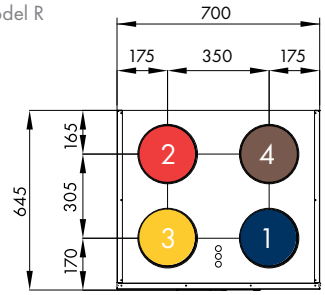

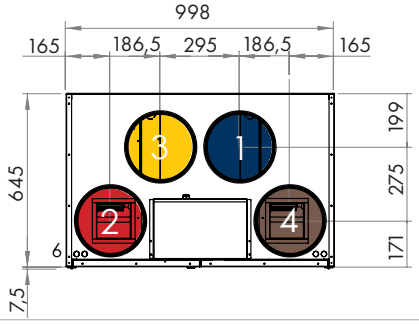

Model L

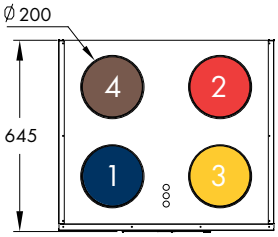

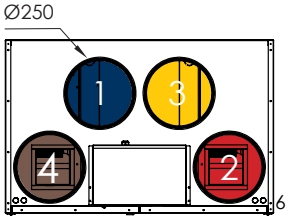

Od dołu

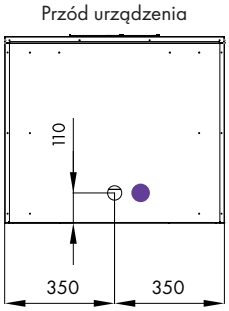

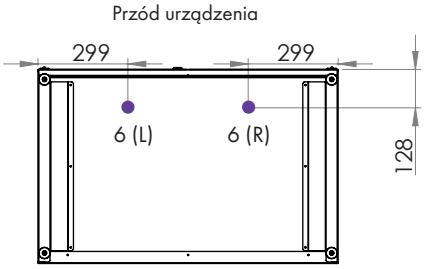

● Czerpnia (1) ● Nawiew (2) ● Wywiew (3) ● Wyrzut (4) ● Okap kuchenny (5) ● Odpływ skroplin (6)

Linia komercyjna Airfi

Airfi C5

Jednostka wentylacyjna z wewnętrzną nagrzewnicą i chłodnicą do dużych projektów budowlanych

Wbudowana nagrzewnica i chłodnica
Nagrzewnica wtórna zainstalowana wewnątrz centrali dostępna jest w wersji elektrycznej lub wodnej, która może również współpracować z systemami niskotemperaturowymi. Chłodnica wbudowana w urządzeniu może być wersji wodnej lub z bezpośrednim odparowaniem DX. Możliwy jest także montaż chłodnicy kanałowej np. jako modernizacja istniejących systemów. Wewnętrzne chłodnice ograniczają problemy z kondensacją, wykorzystując jeden wspólny odpływ skroplin.

Centrale są także odpowiednie do współpracy z pompami geotermalnymi (gruntowymi) oraz systemiami ogrzewania miejskiego, co przynosi znaczące oszczędności w zużyciu energii dla nieruchomości.

Szybka i bezproblemowa instalacja
Nowe rozwiązanie typu Plug & Play przyspiesza montaż i zmniejsza ryzyko popełnienia błędów. Fabrycznie podłączone sterowanie przepustnicami i grupami pompowymi minimalizuje konieczność wykonywania połączeń elektrycznych w miejscu montażu urządzenia.

Trwały materiał powierzchniowy
Trwałość i żywotność centrali wentylacyjnej Airfi C5 zwiększa najwyższej klasy odporność korozyjna powierzchni wykonanej z materiału Magnelis®.

Ostateczna konfiguracja centrali Airfi C5 jest określana na podstawie klucza kodowego programu kalkulacyjnego.

Wyposażenie standardowe

- Energooszczędne wentylatory EC
- Przeciwprądowy wymiennik ciepła, zgodny z normą EN 308, sprawność > 80%
- Blok rozmrażania i panel obejściowy z siłownikami
- Zintegrowana rozdzielnica
- Wyłączniki serwisowe zamontowane zgodnie z wybranym typem centrali
- Izolacja termiczna i akustyczna, niepalna konstrukcja typu „sandwich" o gr. 50 mm
- Solidna stalowa konstrukcja. Powierzchnia wewnętrzna i zewnętrzna pokryta materiałem Magnelis® o doskonałej odporności na korozję
- Taca kondensacyjna ze stali nierdzewnej EN 1.4301
- Podstawa montażowa, przymocowana do centrali, w zestawie także regulowane nóżki
- Syfony wodne 32 mm; 2 sztuki, do montażu
- Nowa generacja materiału filtracyjnego - syntetyczny, wolny od włókna szklanego. Po zużyciu filtr oraz ramka mogą zostać poddane recyklingowi jako odpad energetyczny.

Zasilanie elektryczne

Airfi Model C5 Elektryczny
230 VAC 50 Hz 16 A, maks. moc wejściowa 2 kW

Airfi Model C5 Wodny
230 VAC 50 Hz 16 A, maks. moc wejściowa 2 kW

Chłodnica

Chłodziwo, chłodnica 1, np. 7/12
Chłodziwo, chłodnica 2, np. 10/18
Chłodnica z bezpośrednim odparowaniem DX-1

Elektryczna nagrzewnica wtórna

Nagrzewnica 1 (wersja 1)
Rozmiar bezpiecznika: 400 VAC 3 x 16 A, maks. moc wejściowa: 7,2 kW, własne zasilanie

Nagrzewnica 2 (wersja 2)
Rozmiar bezpiecznika: 400 VAC 3 x 25 A, maks. moc wejściowa: 14,4 kW, własne zasilanie

Nagrzewnica wodna

Nagrzewnica 1 (wersja 1)
Temperatura cieczy 50/30 (glikol)

Nagrzewnica 2 (wersja 2)
Niskotemperaturowe źródła np. 35/25, 35/30

TEHTY SUOMESSA
MADE IN FINLAND

Airfi C5

Wymiary (szerokość x wysokość x głębokość)	1624 x 1539 x 1003 mm (w tym uchwyty)
Waga	420 kg
Średnice kanałów przyłączeniowych	4 x 315 mm
Przyłącze do okapu kuchennego	Niedostępne
Króciec odprowadzenia kondensatu	2 kpl
Taca kondensatu	Nachylona, stal nierdzewna
Maks. przepływ powietrza wywiewanego (100 Pa)	2412 m^3/h (konfiguracja podstawowa)
Max. przepływ powietrza nawiewanego (100 Pa)	2232 m^3/h (konfiguracja podstawowa)
Jednostkowe zużycie energii (SEC) w zimnym klimacie	A+
Jednostkowe zużycie energii (SEC) w umiarkowanym klimacie	A
Klasa sprawności odzysku ciepła z powietrza wywiewanego	A+
Klasa energetyczna przy przepływie znamionowym	A
Zasilanie	Centrala wentylacyjna: 230 V, 50 Hz, 16 A, maks. 2 kW Nagrzewnica elektryczna 1: 3 x 16 A, maks. 7,2 kW (własne zasilanie) Nagrzewnica elektryczna 2: 3 x 25 A, maks. 14,4 kW (własne zasilanie)
Funkcja lato/zima (bypass)	
Automatyczna, regulowana	Wyposażenie standardowe
Automatyczne odmrażanie	
Ciągły nawiew powietrza (AFPS)	Wyposażenie standardowe, automatyka Airfi
Nagrzewnica wtórna	
	Elektryczna: 7,2 kW (nagrzewnica 1) lub 14,4 kW (nagrzewnica 2) Nagrzewnica wodna: 50/30 (nagrzewnica 1) lub 35/25, 25/30 (nagrzewnica 2)
Chłodzenie (wewnętrzne)	
	Wodna, moc chłodnicy 1: 7/12, 10/15 Wodna, moc chłodnicy 2, np.: 9/19 Chłodnica z bezpośrednim odparowaniem DX-1
Wyposażenie	
Podstawa montażowa	Wyposażenie standardowe
Przetwornik wilgotności (wewnętrzny)	Wyposażenie dodatkowe
Przetwornik wilgotności	Wyposażenie dodatkowe
Przetwornik dwutlenku węgla	Wyposażenie dodatkowe
Czujnik filtrów	Wyposażenie dodatkowe
Pomiar przepływu powietrza	Wyposażenie dodatkowe
Sterowanie stałym ciśnieniem	Wyposażenie dodatkowe
Przepustnica ze sprężyną zwrotną	Wyposażenie dodatkowe
Adapter KNX Airfi	Wyposażenie dodatkowe
Opcje sterowania	
Uno, Sento, Mille-Wire, Mille-Wifi	Wyposażenie standardowe
VAK, DDC, 10VDC, Elementy sterujące nadajnika Modbus RTU/TCP, Ethernet	Wyposażenie standardowe
Blok przyłączeniowy	Wyposażenie dodatkowe

Rzut przodu

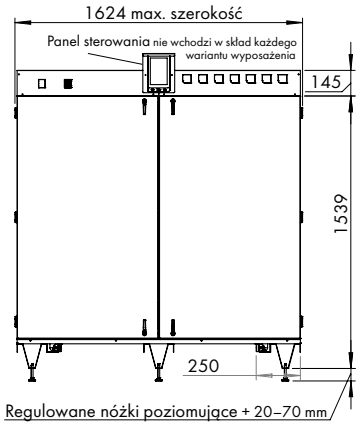

Otwór transportowy: 1850 x 900 (po zdjęciu drzwi i listwy z frontu).

Rzut boku

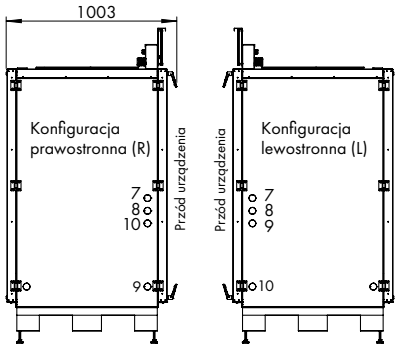

Model R

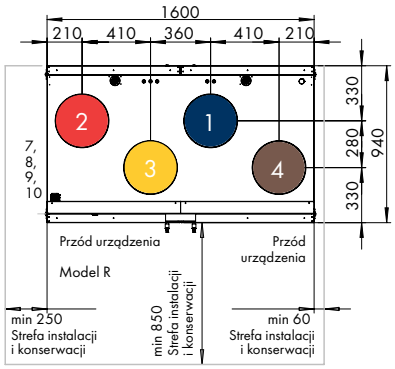

Model L

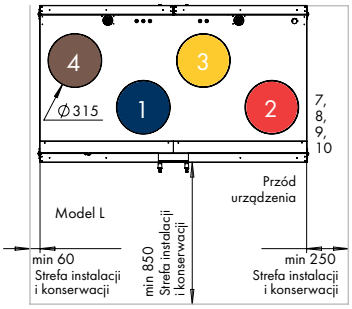

● Czerpnia (1) ● Nawiew (2) ● Wywiew (3) ● Wyrzut (4)

Nagrzewnica, ciecz - Powrót (7) Nagrzewnica, ciecz - Zasilanie (8) Chłodzenie, ciecz - Powrót (9) Chłodzenie, ciecz - Zasilanie (10)

Wykresy wydajności

Model 53 mini

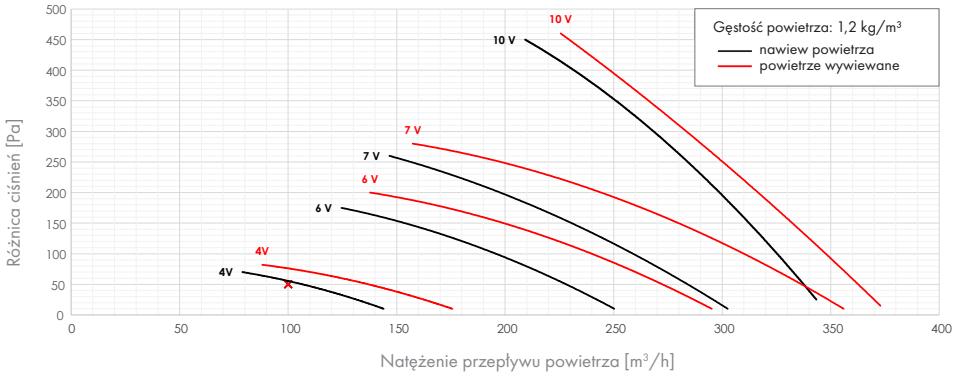

Model 60

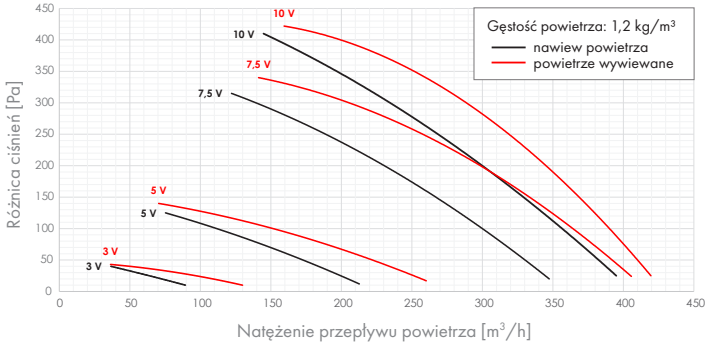

Model 100

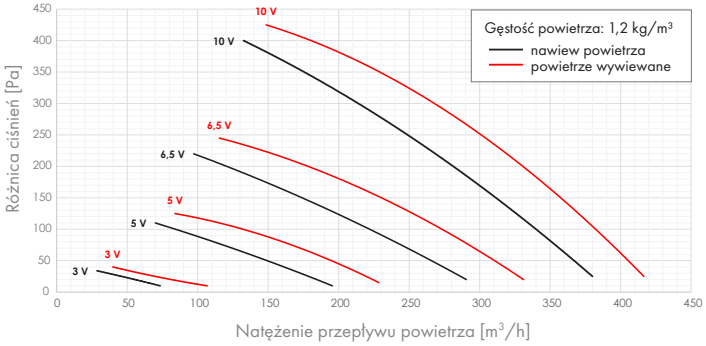

Model 130

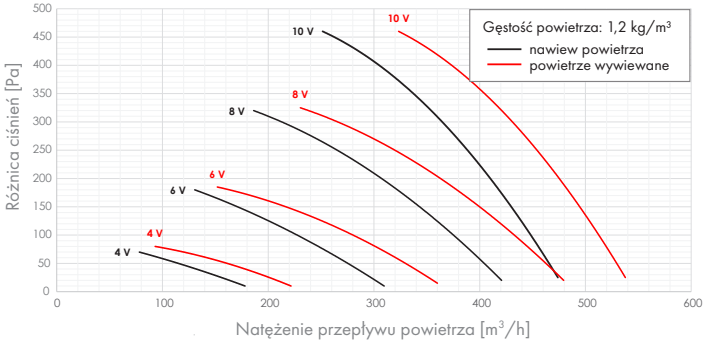

Model 150

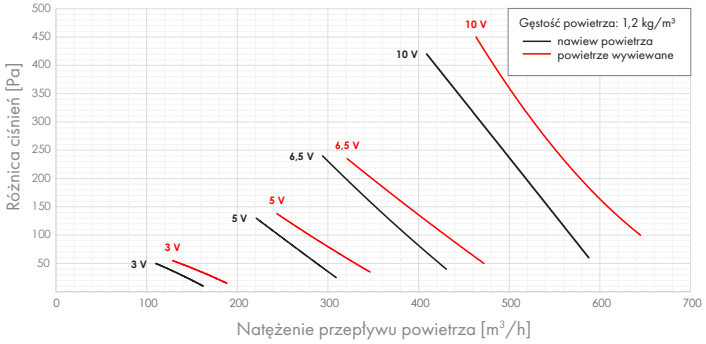

Model 250

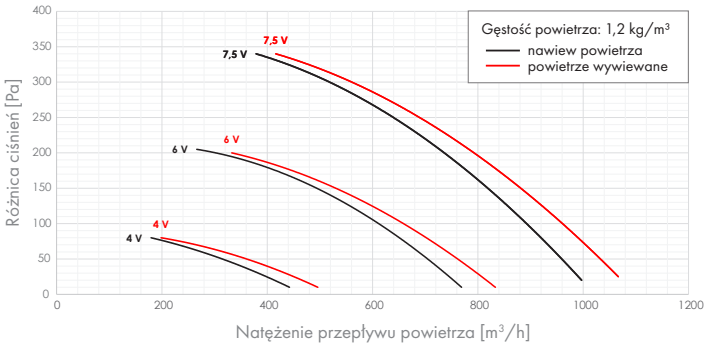

Model 350

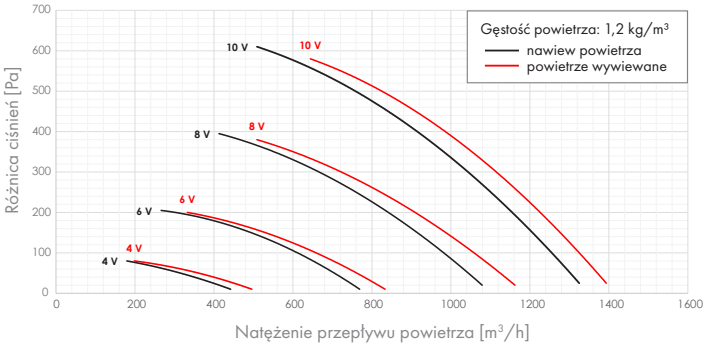

Airfi C5

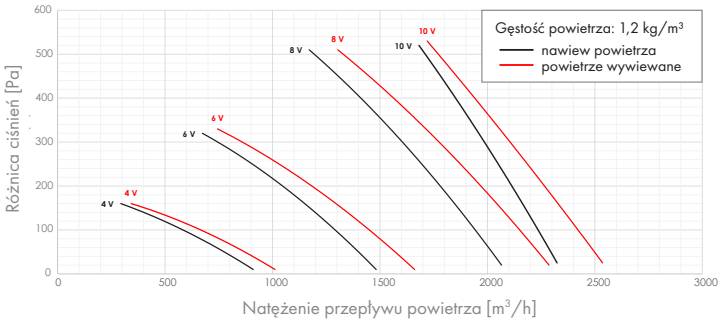

Model 150

Kody produktów

Rekuperatory

Model	Kod
Model 53 mini (R) Electric	10 053 011
Model 53 mini (L) Electric	10 053 021
Model 60 (R) Electric	10 060 011
Model 60 (L) Electric	10 060 021
Model 100 (R) Electric	10 100 011
Model 100 (L) Electric	10 100 021
Model 130 (R) Electric	10 130 011
Model 130 (L) Electric	10 130 021
Model 150 (R) Electric	10 150 011
Model 150 (L) Electric	10 150 021
Model 250 (R) Electric	10 250 011
Model 250 (L) Electric	10 250 021
Model 250 (R) Water	10 250 012
Model 250 (L) Water	10 250 022

Model	Kod
Model 350 (R) Electric	10 350 011
Model 350 (L) Electric	10 350 021
Model 350 (R) Water	10 350 012
Model 350 (L) Water	10 350 022
Model C5 (R) Electric*	10 005 011
Model C5 (L) Electric*	10 005 021
Model C5 (R) Water*	10 005 012
Model C5 (L) Water*	10 005 022

*Ostateczna konfiguracja jest określana na podstawie klucza kodowego programu kalkulacyjnego.

Akcesoria

Model	Kod
Sufitowa rama montażowa 160-125-K: Model 60, 100, 130	40 000 013
Sufitowa rama montażowa 160-160-K: Model 60, 100, 130	40 000 014
Sufitowa rama montażowa: Model 53 mini (pasuje do prawo i lewostronnej wersji)	40 000 186
Arkusz uszczelniający paroizolacyjny: Model 60/100/130	40 000 015
Arkusz uszczelniający paroizolacyjny: Model 150	40 000 051
Uchwyt ścienny: Model 60/100/130/ 53 mini	40 000 016
Wspornik montażowy: Model 60/100/130/150	40 000 039
Chromowany syfon Airfi	40 000 053
Zestaw filtrów nr 1, Model 60/100/130	40 000 001
Zestaw filtrów nr 2, Model 150	40 000 002
Zestaw filtrów nr 3, Model 250/350	40 000 003
Zestaw filtrów nr 4, Model 53 mini	40 000 004
Zestaw filtrów nr 111, Model 60/100/130	40 000 111
Pakiet dB Model 60/100/130	40 000 089
Adapter KNX Airfi	40 000 098
Sterowanie stałym ciśnieniem, nawiew**	40 000 092
Sterowanie stałym ciśnieniem, wywiew**	40 000 093
Przepustnica sprężynowa ø250 mm, na czerpnię **	40 000 094
Przepustnica sprężynowa ø250 mm, na wyrzutnię **	40 000 095
Kontrola filtra, czerpnia **	40 000 096
Kontrola filtra, wywiew **	40 000 097
Zawór dwudrożny i siłownik do nagrzewnicy wtórnej	40 000 163

** Montowane fabrycznie w Modelu 250/350

Panele sterowania

Dzięki łatwym w obsłudze i nowoczesnym panelom sterującym można łatwo obsługiwać rekuperator. Automatyka Airfi umożliwia również pobranie aplikacji mobilnej Airfi do sterowania urządzeniem.

Mille
Wi-Fi

Mille
WIRE

Sento

Uno

Pokrętło sterujące Uno ma pięć prędkości.

W domu / Poza domem

Ustawienia

Sterowanie wieloma urządzeniami

Funkcja sauny

Turbo

Sterowanie bezprzewodowe

Funkcja kominka

Harmonogram

Godzina i data

Aplikacja Airfi

Aplikacja umożliwia bezprzewodowe sterowanie rekuperatorem przez Wi-Fi.

Pobierz aplikację z App Store

POBIERZ Z Google Play

Model	Kod
5-biegowe pokrętło sterujące Uno	40 000 040
Sterownik Sento	40 000 041
Sterownik Mille-Wifi	40 000 042
Sterownik Mille-Wire	40 000 052

Witamy w erze klasy energetycznej A+.

Airfi Frost Pro System

Dzięki technologii AFPS™ centrale wentylacyjne Airfi osiągają klasę energetyczną A+.

Airfi Frost Pro System (AFPS™) jest standardowym wyposażeniem we wszystkich centralach wentylacyjnych produkowanych przez Airfi. Nowy system Airfi Frost Pro System (AFPS™) to innowacyjny system ochrony przed zamarzaniem, zapewniający stałą wydajność rekuperatora w sezonie grzewczym!

Airfi Frost Pro System to fiński wynalazek, w którym wymiennik ciepła jest odmrażany tylko wtedy, gdy jest to naprawdę konieczne. Działanie centrali wentylacyjnej jest gwarantowane zawsze, nawet w przypadku długotrwałych silnych mrozów.

Energia wykorzystywana do odmrożenia wymiennika ciepła jest pobierana z powietrza wywiewanego. W ten sposób energia dostarczana przez nagrzewnicę jest wykorzystywana na rzecz domu, a nie na przykład do ogrzewania powietrza wyrzucanego.

Funkcja odmrażania jest wykorzystywana w optymalny sposób, zapewniając większą oszczędność energii niż w przypadku starszej technologii. Funkcja samouczenia w połączeniu z zabezpieczeniem przed zamarzaniem uwzględnia indywidualne cechy urządzenia, takie jak zanieczyszczenie filtrów i wymiennika odzysku ciepła. Wybierając energooszczędne urządzenie wentylacyjne od Airfi, zaoszczędzisz znaczną ilość energii.

AFPS
AIRFI FROST PRO SYSTEM

Airfi Frost Pro System (AFPS™)
– Przyznano patent na system zapobiegający zamarzaniu Airfi

TEHTY SUOMESSA
MADE IN FINLAND

Okap kuchenny Suvi
dostępny również ze srebrnym lub czarnym szkłem przednim oraz z czarną ramą

Okapy kuchenne

Nasza szeroka oferta wysokiej klasy okapów kuchennych spełnia wymagania różnorodnych systemów wentylacyjnych, potrzeb oraz stylów. Podstawą rozwoju naszych urządzeń jest wyjątkowa zdolność pochłaniania zapachów. Zadbaliśmy również o łatwy montaż oraz bezproblemową konserwację. Wybierz spośród naszych opcji do zabudowy, okapów teleskopowych, ściennych lub wyspowych.

- Wysokiej jakości filtr tłuszczu zapewnia czystość kanału wentylacyjnego i optymalną wydajność urządzenia.
- Jasne oświetlenie gwarantuje doskonałą widoczność w kuchni, co jest szczególnie istotne podczas gotowania.
- Łatwe czyszczenie okapów sprawia, że urządzenie jest proste w konserwacji i użytkowaniu przez długie lata.

Okapy kuchenne do różnych systemów wentylacyjnych

- Okapy sterujące, bez wentylatora, współpracujące z rekuperatorem
- Okapy wzmacniające, bez wentylatora, współpracujące z wentylatorem centralnym np. dachowym (Booster hoods)
- Okapy z własnym wentylatorem

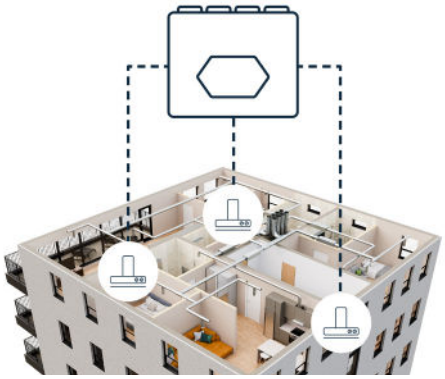

Okapy sterujące & okapy wzmacniające
- Okapy kuchenne bez wentylatora sterujące rekuperatorem Airfi (5 prędkości)
- Okapy kuchenne bez wentylatora sterujące wentylatorem dachowym AC/EC lub rekuperatorem innej marki

Okapy centralne
- Okapy kuchenne bez wentylatora do systemów centralnych

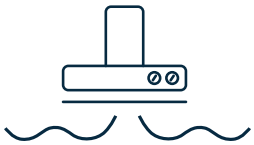

Okapy kuchenne z wentylatorem
- Tradycyjne okapy kuchenne z własnym wentylatorem. Dostępne również w wersji z filtrem z węglem aktywnym.

OKAPY KUCHENNE

Okapy sterujące & okapy wzmacniające

Okapy sterujące Airfi są przeznaczone nie tylko do sterowania wyciągiem oparów, ale także rekuperatorem Airfi lub wentylatorem dachowym. Za pomocą okapów wzmacniających można sterować rekuperatorami innych producentów.

Filtr przeciwtłuszczowy
Filtr przeciwtłuszczowy metalowy, nadający się do czyszczenia ręcznego lub mycia w zmywarce

Oświetlenie LED
Ekonomiczne i trwałe oświetlenie w technologii LED

Wentylacja
Okapy sterujące posiadają funkcję sterowania rekuperatorem lub wentylatorem dachowym. Okapy wzmacniające są kompatybilne z urządzeniami innych producentów

Solidna konstrukcja
Metalowa konstrukcja, sprawiająca, że produkty są odporne i bardzo trwałe

Jakość techniczna
Zaprojektowane z myślą o użytkowniku i instalatorze - łatwy w montażu, prosty w obsłudze

Wtyczka podłączeniowa
Bezpieczne i szybkie złącze wtykowe do wszystkich okapów

Technologia bezpieczeństwa
Niektóre okapy są wyposażone w technologię bezpieczeństwa Safera, która zabezpiecza mieszkania przed wystąpieniem pożaru wywołanego kuchennką

TEHTY SUOMESSA
MADE IN FINLAND

Okap sterujący Suvi ze srebrnym szklanym frontem, dostępny również z białą lub czarną szybą frontową

Dostępne również w wersji sterującej silnikami AC/EC

Pia - okap sterujący/wzmacniający

Klasyczny okap do zabudowy w szafce o różnej głębokości.

- Oświetlenie LED, 2 x 4000 K
- Szerokość 500 lub 600 mm
- Stała konstrukcja z wtyczką 230V
- Płyta osłonowa w przypadku większej głębokości mebli zawarta w zestawie
- Średnica przyłącza kanału 1 x 125 mm
- Przeciwtłuszczowy metalowy filtr nadający się do mycia w zmywarce
- Dostępne z technologią bezpieczeństwa Safera - ochrona przed pożarem
- Przepustnica boost z timerem (60 min)
- Okap sterujący: wzmocniona wentylacja i kompensacja podciśnienia podczas gotowania
- Okap wzmacniający: sygnał wzmocnienia do odbiornika zewnętrznego
- Dostępne również ze sterowaniem AC/EC
  Sterowanie AC: maks. 350 W
  Sterowanie EC: Sterowanie ciągłe (domyślne) lub tryb zatrzymania

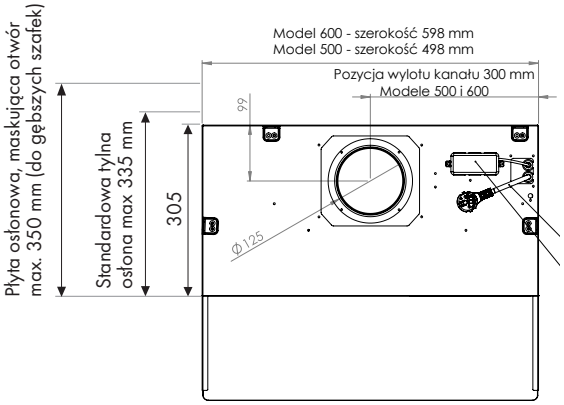

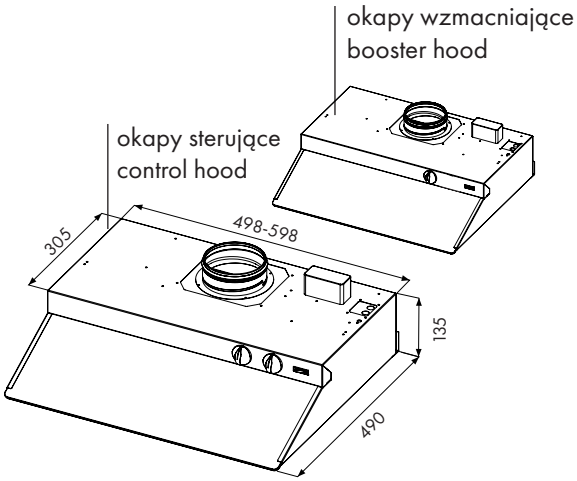

Model	Kod	Szerokość	Kolor	Sterowanie
Pia-SA50w	20000017	500	Biały	1–5
Pia-SA60w	20000018	600	Biały	1–5
Pia-SA58w	20000041	500	Biały	Booster (wzmacniający)
Pia-SA68w	20000042	600	Biały	Booster (wzmacniający)
Pia-SA57w-AC-EC	20000056	500	Biały	AC/EC
Pia-SA67w-AC-EC	20000057	600	Biały	AC/EC

Akcesoria	Kod
Płyta osłonowa, maskująca 600mm do głębszych szafek (za okapem)	40000184
Płyta osłonowa, maskująca 500mm do głębszych szafek (za okapem)	40000185
W zależności od rodzaju - Safera Siro lub zintegrowana jednostka Sense	40000054
Safera - jednostka sterująca mocą kuchenki PCU6.3, 3 x16 A 400 V	40000056
Safera - zabezpieczenie przed wyciekiem	40000057

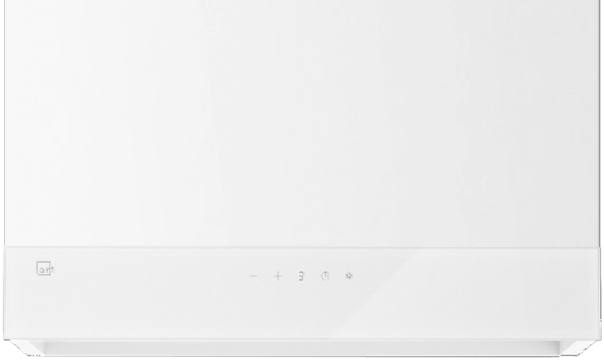

Na stronie 20 zademonstrowano zamontowany i uruchomiony okap Suvi

Dostępne również w wersji sterującej silnikami AC/EC

Suvi - okap sterujący/wzmacniający

Wysuwany okap sterujący przeznaczony do montażu w szafkach o różnej głębokości.

- Okap sterujący: wzmocniona wentylacja i kompensacja podciśnienia podczas gotowania
- Okap wzmacniający: sygnał wzmocnienia do odbiornika zewnętrznego
- Sterowanie EC: Sterowanie ciągłe (domyślne) lub tryb uśpienia
- Akcesorium - jednostka sterująca wentylatorem AC, max 350 W
- Biała obudowa - wyposażenie standardowe
- Płyta osłonowo-maskująca w zestawie
- Głębokość przesuwanego panelu przedniego można regulować

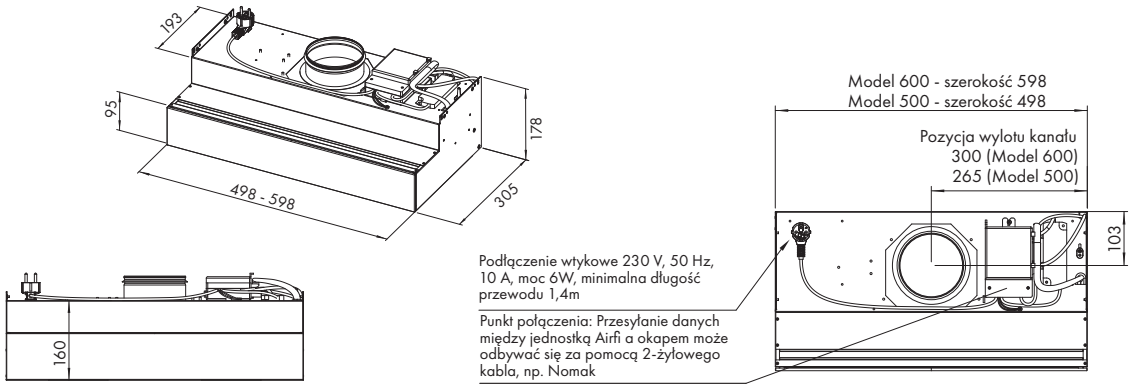

Model	Kod	Szerokość	Kolor frontu	Sterowanie
Suvi-CF50w	20000025	500	Biały	1–5
Suvi-CF60w	20000026	600	Biały	1–5
Suvi-CF50s	20000027	500	Srebrny	1–5
Suvi-CF60s	20000028	600	Srebrny	1–5
Suvi-CF50b	20000031	500	Czarny	1–5
Suvi-CF60b	20000032	600	Czarny	1–5
Suvi-CF58w	20000043	500	Biały	Booster (wzmacniający)
Suvi-CF68w	20000044	600	Biały	Booster (wzmacniający)
Suvi-CF58s	20000047	500	Srebrny	Booster (wzmacniający)
Suvi-CF68s	20000048	600	Srebrny	Booster (wzmacniający)
Suvi-CF58b	20000045	500	Czarny	Booster
Suvi-CF68b	20000046	600	Czarny	Booster

Akcesoria	Kod
Czarna obudowa oraz czarna szyba frontowa	40000158
Sterowanie wentylatorem AC, max 350 W	40000063

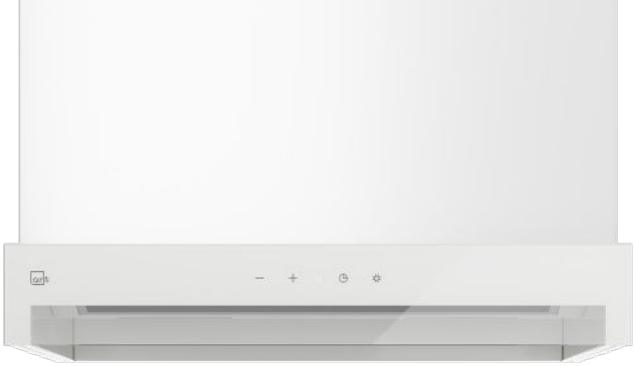

Dostępne również w wersji sterującej silnikami AC/EC

Lisa - okap sterujący/wzmacniający

Lisa to okap przeznaczony do montażu w zabudowie mebli kuchennych. Lisa jest okapem w stałej konstrukcji - jest nie wysuwany. W szybie frontowej znajduje się panel sterujący dotykowy. Dostępny jest w trzech kolorach i szerokościach 500 i 600mm.

- Okap sterujący: wzmocniona wentylacja i kompensacja podciśnienia podczas gotowania
- Okap wzmacniający (booster): sygnał zwiększenia wentylacji (boost) do systemu zewnętrznego
- Sterowanie EC: Sterowanie ciągłe (domyślne) lub tryb zatrzymania
- Akcesorium: Sterowanie AC, okapy elektroniczne, max 350 W

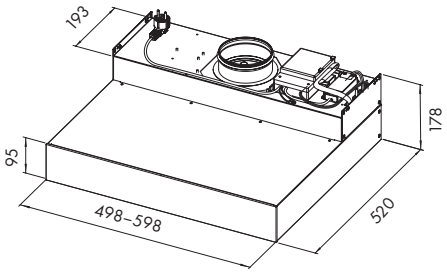

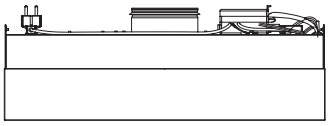

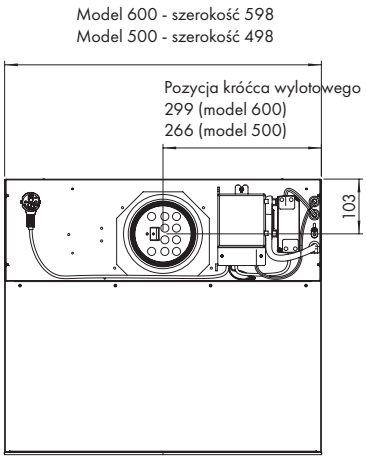

Model	Kod	Szerokość	Kolor	Sterowanie
Lisa-CE50w	20000083	500	Biały	1–5
Lisa-CE60w	20000084	600	Biały	1–5
Lisa-CE50s	20000085	500	Srebrny	1–5
Lisa-CE60s	20000086	600	Srebrny	1–5
Lisa-CE50b	20000087	500	Czarny	1–5
Lisa-CE60b	20000088	600	Czarny	1–5
Lisa-CE58w	20000089	500	Biały	Booster (wzmacniający)
Lisa-CE68w	20000090	600	Biały	Booster (wzmacniający)
Lisa-CE58s	20000091	500	Srebrny	Booster (wzmacniający)
Lisa-CE68s	20000092	600	Srebrny	Booster (wzmacniający)
Lisa-CE58b	20000093	500	Czarny	Booster (wzmacniający)
Lisa-CE68b	20000094	600	Czarny	Booster (wzmacniający)

Akcesoria	Kod
Czarna rama i czarne szyba frontowa	40000158
Sterowanie wentylatorem AC, max 350 W	40000063

Dostępne również w wersji sterującej silnikami AC/EC

Ida - okap sterujący/wzmacniający

Ida to okap przeznaczony do montażu na ścianie. Posiada regulowaną wysokość montażową. W szybie frontowej znajduje się panel dotykowy.

- Oświetlenie LED, 2 x LED, 4000 K
- Szerokość 600 lub 900 mm
- Przepustnica boost z timerem elektronicznym (60 min)
- Średnica przyłącza kanału 1 x 125 mm
- Osłona kanału w zestawie
- Okap sterujący: Wzmocniona wentylacja i kompensacja podciśnienia podczas gotowania
- Okap wzmacniający (booster): sygnał zwiększenia wentylacji (boost) do systemu zewnętrznegoych
- Sterowanie EC: Sterowanie ciągłe (domyślne) lub tryb zatrzymania
- Akcesorium: Sterowanie AC, okapy elektroniczne, max 350 W

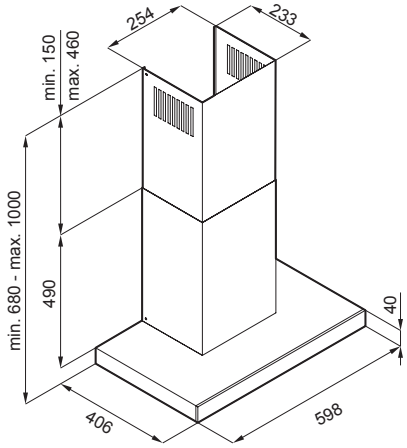

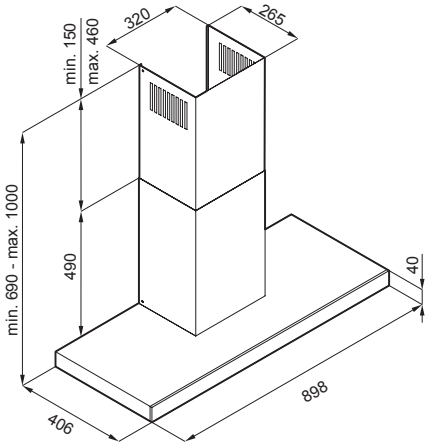

Model	Kod	Szerokość	Kolor	Sterowanie
Ida-CC60s	20000037	600	Czarny/nierdzewny	1–5
Ida-CC90s	20000038	900	Czarny/nierdzewny	1–5
Ida-CC68s	20000049	600	Czarny/nierdzewny	Booster (wzmacniający)
Ida-CC98s	20000050	900	Czarny/nierdzewny	Booster (wzmacniający)
Ida-CC60w	20000058	600	Biały	1–5
Ida-CC90w	20000059	900	Biały	1–5
Ida-CC68w	20000064	600	Biały	Booster (wzmacniający)
Ida-CC98w	20000065	900	Biały	Booster (wzmacniający)

Akcesoria	Kod
Sterowanie AC, okapy elektroniczne, max 350 W	40000063

Dostępne również w wersji sterującej silnikami AC/EC

Eva - okap sterujący/wzmacniający

Eva to okap do montażu w dowolnym miejscu - model wyspowy z regulowaną wysokością montażową. W szybie frontowej znajduje się panel dotykowy.

- Oświetlenie LED, 4 x LED, 4000 K
- Przepustnica boost z timerem elektronicznym (60 min)
- Średnica przyłącza kanału 1 x 125 mm
- Osłona kanału w zestawie
- Okap sterujący: Wzmocniona wentylacja i kompensacja podciśnienia podczas gotowania
- Okap wzmacniający (booster): sygnał zwiększenia wentylacji (boost) do systemu zewnętrznego
- Sterowanie EC: Sterowanie ciągłe (domyślne) lub tryb zatrzymania
- Akcesorium: Sterowanie AC, okapy elektroniczne, max 350 W

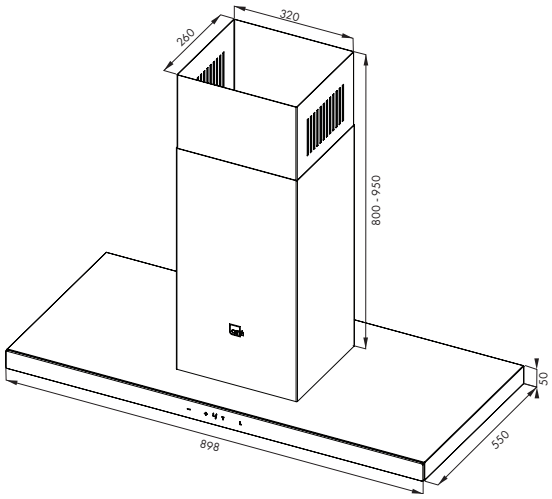

Normalna tolerancja regulacji wysokości osłony montażowej łącznie z pokrywą kanału wynosi 800–950 mm

Krótsza wersja (650–800 mm) dostępna na zamówienie. **Należy podać informację o wybranej wysokości przy składaniu zamówienia.**

Model	Kod	Szerokość	Kolor	Sterowanie
Eva-CD90s	20000040	900	Czarny/nierdzewny	1–5
Eva-CD98s	20000051	900	Czarny/nierdzewny	Booster (wzmacniający)
Eva-CD90w	20000060	900	Biały	1–5
Eva-CD98w	20000066	900	Biały	Booster (wzmacniający)

Akcesoria	Kod
Sterowanie AC, okapy elektroniczne, max 350 W	40000063

OKAPY KUCHENNE

Okapy centralne

Centralne okapy Airfi są przeznaczone do scentralizowanych systemów. Okap jest zaprojektowany tak, aby instalacja i regulacja była szybka i łatwa . Wartości wydajności są mierzone za pomocą manometru bez oddzielnych miejsc pomiarowych. Z tego samego punktu można zmierzyć nominalną szybkość przepływu powietrza i zwiększoną szybkość przepływu powietrza. Wyjmowana klapa sterująca znajduje się za filtrem przeciwtłuszczowym.

Centralne okapy Airfi spełniają wymagania dotyczące pomiaru izolacyjności od dźwięków powietrznych. Wszystkie centralne okapy są zgodne z normą PN-EN-ISO 10140-2 i ISO 717-1.

Filtr przeciwtłuszczowy
Filtr przeciwtłuszczowy metalowy, nadający się do czyszczenia ręcznego lub mycia w zmywarce

Solidna konstrukcja
Metalowa konstrukcja, sprawiająca, że produkty są odporne i bardzo trwałe

Oświetlenie LED
Ekonomiczne i trwałe oświetlenie w technologii LED

Jakość techniczna
Zaprojektowane z myślą o użytkowniku i instalatorze - łatwy w montażu, prosty w obsłudze

Klapa dymowa
Klapa dymowa w komplecie zwiększająca bezpieczeństwo. Posiada homologację

Doskonale wyciszony
Zaprojektowany tak, aby działanie było możliwie najcichsze

Skuteczne usuwanie oparów
Okap umożliwia skuteczne usuwanie oparów.

Technologia bezpieczeństwa
Niektóre okapy są wyposażone w technologię bezpieczeństwa Safera, która zabezpiecza mieszkania przed wystąpieniem pożaru wywołanego kuchennką

TEHTY SUOMESSA
MADE IN FINLAND

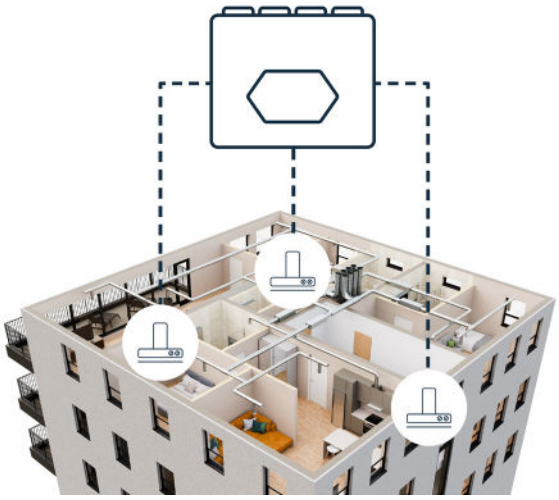

Okap centralny Pia
Ponadczasowy design
w białym kolorze

Na stronie 31 zademonstrowano zamontowany okap Pia

Pia - okap centralny

Klasyczny centralny okap do montażu w meblach kuchennych do scentralizowanych systemów wentylacyjnych. Możliwośc montażu w szafkach o różnych głębokościach. Klapa sterująca odprowadzaniem oparów jest demontowalna i znajduje się za filtrem tłuszczu.

- Oświetlenie LED, 2 x 3 W 4000 K
- Szerokość 500 lub 600 mm
- Klapa sterująca (dymowa) z homologacją
- Stała konstrukcja z wtyczką 230V
- Przepustnica boost z timerem (60 min)
- Sygnał położenia przepustnicy (klapy):
  1. Sygnał beznapięciowy (standard)
  2. Przepustnica kompensacyjna 24VDC (max. 7 W) (akcesorium 40 000 062)
  3. Przepustnica kompensacyjna 230VAC (standard)
- Płyta osłonowa w przypadku większej głębokości mebli zawarta w zestawie
- Średnica przyłącza kanału 1 x 125 mm
- Przeciwtłuszczowy metalowy filtr nadający się do mycia w zmywarce
- Dostępne z technologią bezpieczeństwa Safera - ochrona przed pożarem

UWAGA: Należy wybrać właściwy kabel połączeniowy między urządzeniem kompensacyjnym a okapem.

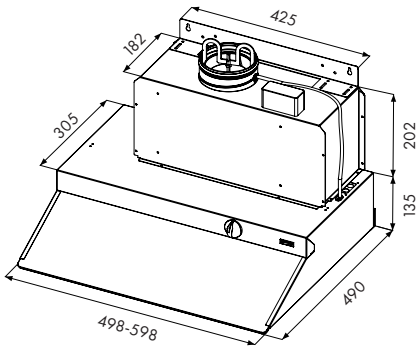

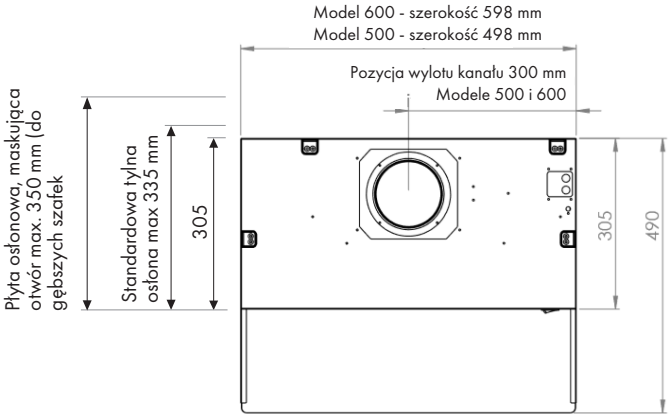

Model	Kod	Szerokość	Kolor
Pia-SA55w	20000015	500	Biały
Pia-SA65w	20000016	600	Biały

Akcesoria	Kod
Płyta osłonowa, maskująca 600mm do głębszych szafek (za okapem)	40000184
Płyta osłonowa, maskująca 500mm do głębszych szafek (za okapem)	40000185
Transformator 230 VAC–24 VDC sterowania przepustnicą kompensacyjną	40000062
W zależności od rodzaju - Safera Siro lub zintegrowana jednostka Sense	40000054
Safera - jednostka sterująca mocą kuchenki PCU6.3, 3 x16 A 400 V	40000056
Safera - zabezpieczenie przed wyciekiem	40000057

Na stronie 23 zademon-
strowano zamontowany i
uruchomiony okap Suvi

Suvi - okap centralny

Wysuwany centralny okap do montażu w meblach kuchennych do scentralizowanych systemów wentylacyjnych. Możliwośc montażu w szafach o różnych głębokościach. Klapa sterująca odprowadzaniem oparów jest demontowalna i znajduje się za filtrem tłuszczu.

- Oświetlenie LED, 2 x 4000 K
- Szerokość 500 lub 600 mm
- Klapa sterująca (dymowa) z homologacją
- Przepustnica boost z timerem
- Sygnał położenia przepustnicy (klapy):
  1. Sygnał beznapięciowy (standard)
  2. Przepustnica kompensacyjna 24VDC (max. 7 W)

  UWAGA: Po podłączeniu można wybrać, czy ma być używany sygnał beznapięciowy, czy sygnał napięcia stałego 24 V.
- Klawisze dotykowe w szybie
- Płyta osłonowa w przypadku większej głębokości mebli zawarta w zestawie
- Średnica przyłącza kanału 1 x 125 mm
- Przeciwtłuszczowy metalowy filtr nadający się do mycia w zmywarce
- Biała obudowa w standardzie
- Głębokość przesuwanego frontu można regulować

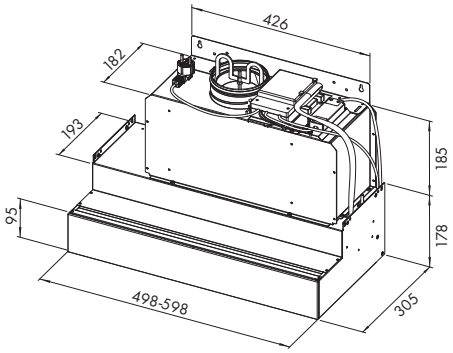

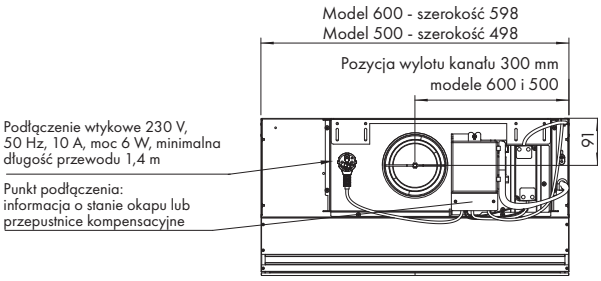

Model	Kod	Szerokość	Kolor frontu
Suvi-CF55w	20000021	500	Biały
Suvi-CF65w	20000022	600	Biały
Suvi-CF55s	20000023	500	Srebrny
Suvi-CF65s	20000024	600	Srebrny
Suvi-CF55b	20000033	500	Czarny
Suvi-CF65b	20000034	600	Czarny

Akcesoria	Kod
Czarna rama i czarna szyba frontowa	40000158

Na stronie 27 zademon-
strowano zamontowany
okap Lisa

Lisa - okap centralny

Nowoczesny i regulowany okap centralny do montażu w meblach kuchennych do scentralizowanych systemów wentylacyjnych. Możliwośc montażu w szafach o różnych głębokościach. Klapa sterująca odprowadzaniem oparów jest demontowalna i znajduje się za filtrem tłuszczu.

- Oświetlenie LES, 2 x 4000 K
- Szerokość 600 lub 900 mm
- Klapa sterująca (dymowa) z homologacją
- Przepustnica boost z timerem
- Sygnał położenia przepustnicy (klapy):
  1. Sygnał beznapięciowy (standard)
  2. Przepustnica kompensacyjna 24VDC (max. 7 W)
- Klawisze dotykowe w szybie
- Płyta osłonowa w przypadku większej głębokości mebli zawarta w zestawie
- Średnica przyłącza kanału 1 x 125 mm
- Przeciwtłuszczowy metalowy filtr nadający się do mycia w zmywarce
- Biała obudowa w standardzie

UWAGA: Po podłączeniu można wybrać, czy ma być używany sygnał beznapięciowy, czy sygnał napięcia stałego 24 V.

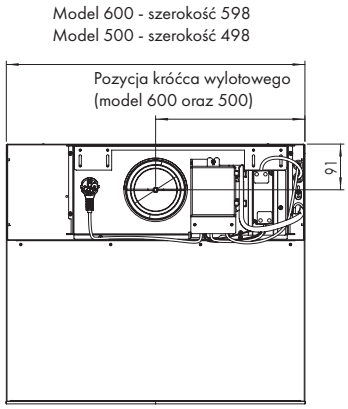

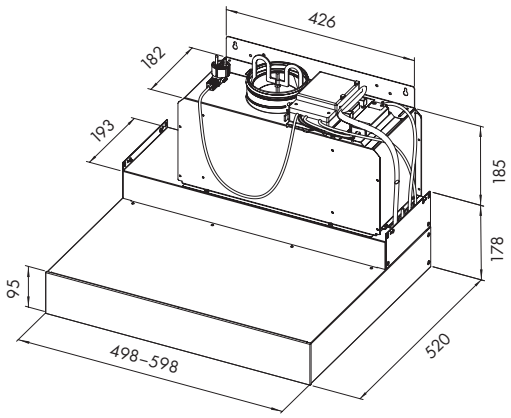

Model	Kod	Szerokość	Kolor frontu
Lisa-CE55w	20000095	500	Biały
Lisa-CE65w	20000096	600	Biały
Lisa-CE55s	20000097	500	Srebrny
Lisa-CE65s	20000098	600	Srebrny
Lisa-CE55b	20000099	500	Czarny
Lisa-CE65b	20000100	600	Czarny

Akcesoria	Kod
Czarna obudowa i czarna szyba frontowa	40000158

Ida - okap centralny

Ida to okap przeznaczony do montażu na ścianie. Posiada regulowaną wysokośc montażową. W szybie frontowej znajduje się panel dotykowy.

- Oświetlenie LED, 2 x 4000 K
- Szerokość 600 lub 900 mm
- Przepustnica boost z timerem
- Średnica przyłącza kanału 1 x 125 mm
- Klapa sterująca (dymowa) z homologacją
- Przeciwtłuszczowy metalowy filtr nadający się do mycia w zmywarce
- Sygnał położenia przepustnicy (klapy):
  1. Sygnał beznapięciowy (standard)
  2. Przepustnica kompensacyjna 24VDC max. 7 W (standard)

UWAGA: Po podłączeniu można wybrać, czy ma być używany sygnał beznapięciowy, czy sygnał napięcia stałego 24 V.

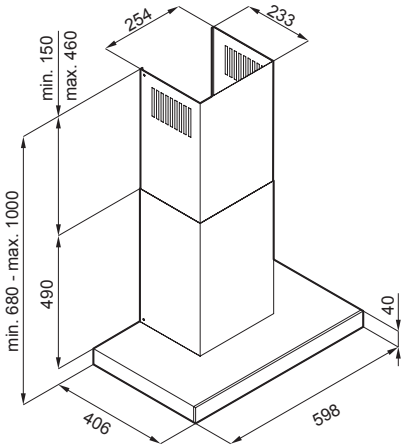

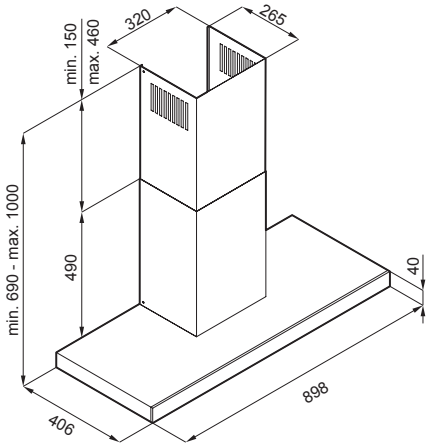

Model	Kod	Szerokosć	Kolor
Ida-CC65s	20000035	600	Czarny/nierdzewny
Ida-CC95s	20000036	900	Czarny/nierdzewny
Ida-CC65w	20000061	600	Biały
Ida-CC95w	20000062	900	Biały

Eva - okap centralny

Eva to okap centralny do montażu w dowolnym miejscu - model wyspowy. Posiada regulowaną wysokość montażową. W szybie frontowej znajduje się panel dotykowy.

- Oświetlenie LED, 4 x 4000 K
- Przepustnica boost z timerem
- Średnica przyłącza kanału 1 x 125 mm
- Klapa sterująca (dymowa) z homologacją
- Przeciwtłuszczowy metalowy filtr nadający się do mycia w zmywarce
- Sygnał położenia przepustnicy (klapy):
  1. Sygnał beznapięciowy (standard)
  2. Przepustnica kompensacyjna 24VDC max. 7 W (standard)

UWAGA: Po podłączeniu można wybrać, czy ma być używany sygnał beznapięciowy, czy sygnał napięcia stałego 24 V.

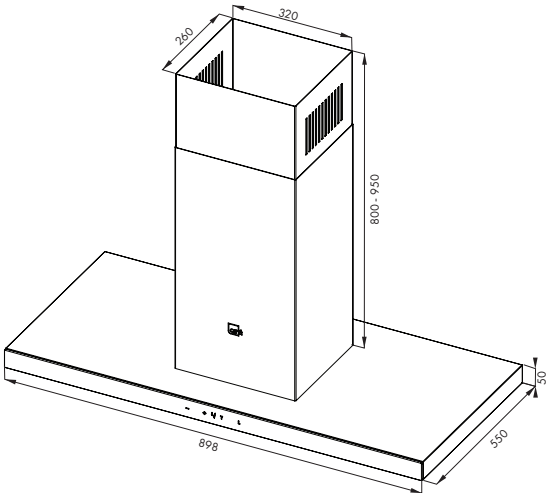

Normalna tolerancja regulacji wysokości osłony montażowej łącznie z pokrywą kanału wynosi 800–950 mm

Krótsza wersja (650–800 mm) dostępna na zamówienie. **Należy podać informację o wybranej wysokości przy składaniu zamówienia.**

Model	Kod	Szerokość	Kolor
Eva-CD95s	20000039	900	Czarny/nierdzewny
Eva-CD95w	20000063	900	Biały

OKAPY KUCHENNE

Okapy kuchenne z wentylatorem

W ofercie Airfi znajdują się również okapy kuchenne z własnym wentyatorem. Do tych okapów dostępny jest również opcjonalny filtr węglowy dla przypadków, w których usuwanie powietrza wyciągowego na zewnątrz nie jest możliwe.

Filtr przeciwtłuszczowy
Filtr przeciwtłuszczowy metalowy, nadający się do czyszczenia ręcznego lub mycia w zmywarce

Solidna konstrukcja
Metalowa konstrukcja, sprawiająca, że produkty są odporne i bardzo trwałe.

Oświetlenie LED
Ekonomiczne i trwałe oświetlenie w technologii LED

Jakość techniczna
Zaprojektowane z myślą o użytkowniku i instalatorze - łatwy w montażu, prosty w obsłudze

Proste rozwiązanie
Lepsza jakość powietrza w kuchni dzięki filtrom węglowym

Wtyczka podłączeniowa
Bezpieczne i szybkie złącze wtykowe do wszystkich okapów

Filtry węglowe
Filtry węglowe wysokiej jakości dla zwiększenia komfortu dostępne opcjonalnie

Łatwe w obsłudze
Intuicyjny panel sterowania

TEHTY SUOMESSA
MADE IN FINLAND

Okap kuchenny Eva
z regulowaną wysokością montażową

Ava - okap kuchenny

Wysuwany okap do montażu w meblach kuchennych z własnym wentylatorem.
Posiada dotykowy panel sterowania we frontowej szybie.

- Oświetlenie LED, 2 x LED, 3400 K
- Średnica przyłącza kanału 1 x 120 mm
- Minimalna/maksymalna moc ssania (wydajność): 275/500 (m^3/h)
- Poziom hałasu: min. 48 dB / max. 50 dB
- Silnik wentylatora 85 W
- Klasa energetyczna D
- Dostępny z filtrem węglowym

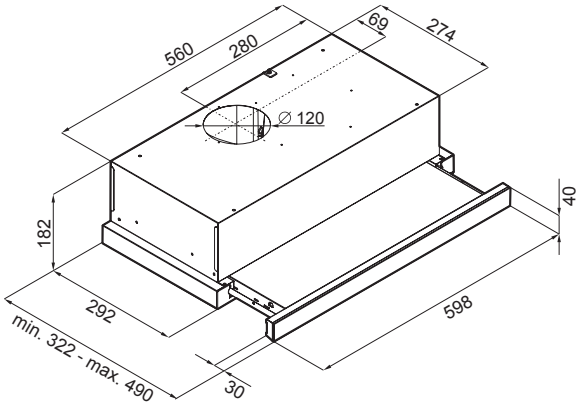

Model	Kod	Szerokość	Kolor
Ava-CB61w	20000007	600	Biały
Ava-CB61b	20000008	600	Czarny

Akcesoria	Kod
Filtr węglowy Ava-CB61s, Ava-CB61w	40000032

Rosa - okap kuchenny

Wysuwany okap do montażu w meblach kuchennych z własnym wentylatorem.
Przełącznik elektryczny okapu znajduje się na korpusie.

- Oświetlenie LED 2 x LED, 3400 K
- Szerokość 500 lub 600 mm
- Średnica przyłącza kanału 1 x 120 mm
- Minimalna/maksymalna moc ssania (wydajność): 135–141/190–198 (m^3/h)
- Poziom hałasu: min. 48 dB / max. 50 dB
- Silnik wentylatora 90 W
- Klasa energetyczna D
- Dostępny z filtrem węglowym

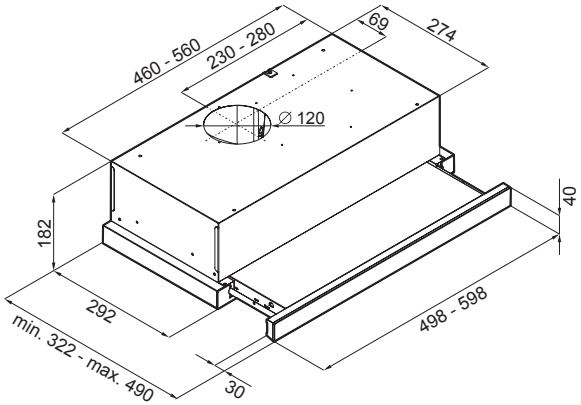

Model	Kod	Szerokość	Kolor
Rosa-SC51w	20000003	500	Biały
Rosa-SC61w	20000004	600	Biały
Rosa-SC51s	20000005	500	Nierdzewny
Rosa-SC61s	20000006	600	Nierdzewny

Akcesoria	Kod
Filtr węglowy Rosa-SC61s, Rosa-SC61w, Rosa-SC51s, Rosa-SC51w	40000033

Ida - okap kuchenny

Ida to okap z własnym wentylatorem przeznaczony do montażu na ścianie. Posiada dotykowy panel sterowania w frontowej szybie i regulowaną wysokość montażową.

- Oświetlenie LED, 2 x LED, 3400 K
- Szerokość 600 lub 900 mm
- Timer działania okapu wyciągowego 10–90 min.
- Średnica przyłącza kanału 1 x 150 mm
- Minimalna/maksymalna moc ssania (wydajność) 275/500 (m^3/h)
- Poziom hałasu: min. 50–52 dB/max. 63–66 dB
- Silnik wentylatora 250 W
- Klasa energetyczna C
- Dostępny z filtrem węglowym

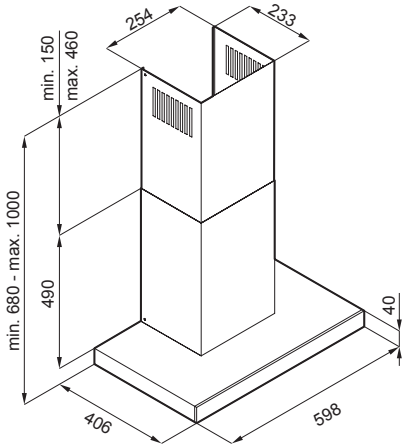

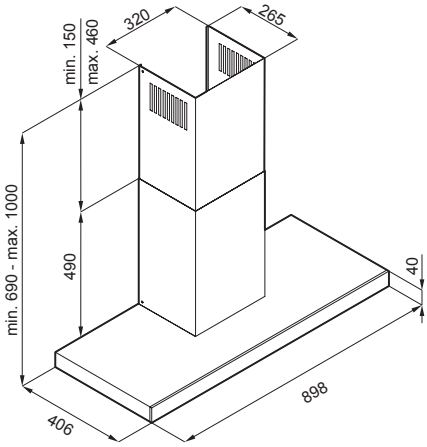

Model	Kod	Szerokość	Kolor
Ida-CC61s	20000009	600	Czarny/nierdzewny
Ida-CC91s	20000010	900	Czarny/nierdzewny

Akcesoria	Kod
Filtr węglowy Ida-CC61s	40000031
Filtr węglowy Eva-CD91s, Ida-CC91s	40000030

Eva - okap kuchenny

Eva to okap z własnym wentylatorem do montażu w dowolnym miejscu - model wyspowy. Posiada regulowaną wysokość montażową. W szybie frontowej znajduje się panel dotykowy.

- Oświetlenie LED 4, x LED, 3400 K
- Timer działania okapu wyciągowego 10–90 min.
- Średnica przyłącza kanału 1 x 150 mm
- Minimalna/maksymalna moc ssania (wydajność) 320/530 (m^3/h)
- Poziom hałasu: min. 52 dB / max. 66 dB
- Silnik wentylatora 275 W
- Klasa energetyczna B
- Osłona kanału w zestawie
- Dostępny z filtrem węglowym

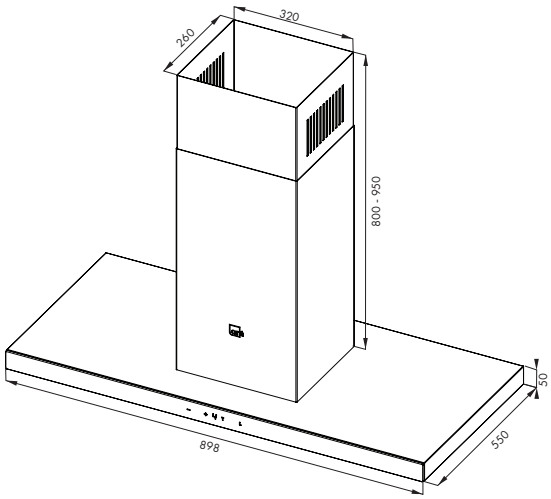

Model	Kod	Szerokość	Kolor
Eva-CD91s	20000011	900	Czarny/nierdzewny

Akcesoria	Kod
Filtr węglowy Eva-CD91s, Ida-CC91s	40000030

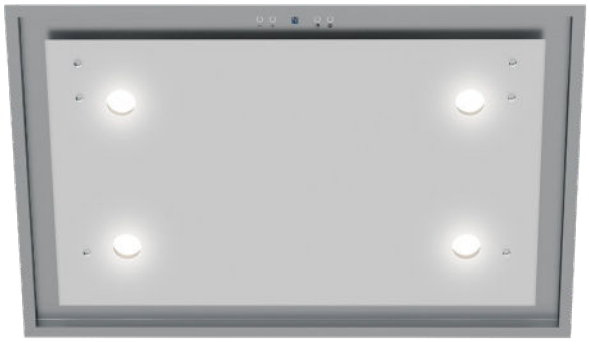

Jade - okap kuchenny

Okap kuchenny wyspowy, montowany w suficie. Sterowany pilotem lub z ekranu dotykowego na obudowie. Wyposażony w filtr przeciwtłuszczowy nadający się mycia w zmywarce.

- Oświetlenie LED 4 x LED, 3400 K
- Timer działania okapu wyciągowego 10–90 min.
- Średnica przyłącza kanału 1 x 150 mm
- Minimalna/maksymalna moc ssania (wydajność) 260/585 (m^3/h)
- Poziom hałasu: 52 dB / max. 62 dB
- Silnik wentylatora 250 W
- Klasa energetyczna C
- Pilot do sterownia w zestawie
- Dostępny z filtrem węglowym
- Wentylator można umieścić również w systemie kanałów, aby organiczyć poziom powstającego hałasu

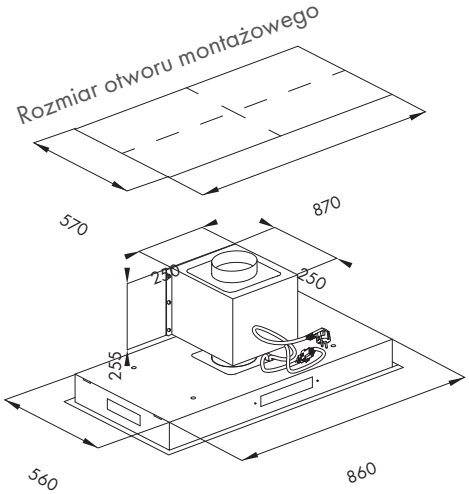

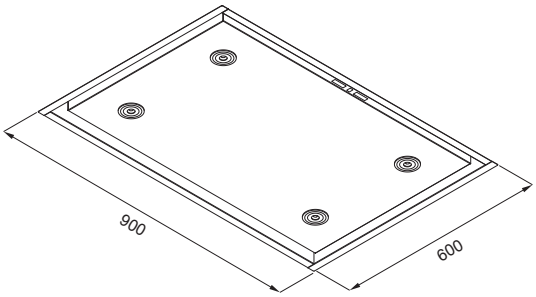

Model	Kod	Kolor
Jade-EB01w	20000013	Biały

Akcesoria	Kod
Filtr węglowy Jade-EB01w	40000028

Okap kuchenny Eva
z regulowaną wysokością montażu

Akcesoria

Wymienniki kanałowe

CWK to wymienniki kanałowe chłodzone cieczą, które służą do chłodzenia powietrza krążącego w systemie uzdatniania powietrza. Model CWK można również stosować do całego obiektu jak i samodzielnie do chłodzenia poszczególnych pomieszczeń lub obszarów.

	Przepyw powietrza m³/h	Strata ciśnienia Pa	Temp. pow. wejście °C	Wilgotność pow. wejście % RH	Temp. pow. wyjście °C	Moc kW	Przepływ czynnika l/s	Strata ciśnienia po stronie czynnika kPa
Moc CWK 160-3-2,5	145	9	25	50	13,1	0,7	0,03	4,4
	145	10	30	45	13,9	1,1	0,04	9,8
	250	21	25	50	14,4	1,1	0,04	9,4
	250	22	30	45	15,9	1,6	0,06	20,2
	355	38	25	50	15,3	1,3	0,05	14,6
	355	40	30	45	17,3	2,0	0,08	31,2
Moc CWK 200-3-2,5	255	9	25	50	13,4	1,2	0,05	2,5
	255	9	30	45	14,1	1,9	0,07	5,8
	390	16	25	50	14,2	1,7	0,07	4,7
	390	17	30	45	15,5	2,5	0,10	10,3
	555	29	25	50	15,1	2,1	0,08	7,4
	555	30	30	45	16,8	3,2	0,13	16,1
Moc CWK 250-3-2,5	360	7	25	50	13,1	1,7	0,07	2,3
	360	8	30	45	13,6	2,7	0,11	5,4
	630	17	25	50	14,1	2,7	0,11	5,3
	630	18	30	45	15,4	4,1	0,16	11,5
	900	29	25	50	15,0	3,5	0,14	8,4
	900	31	30	45	16,8	5,3	0,21	17,8

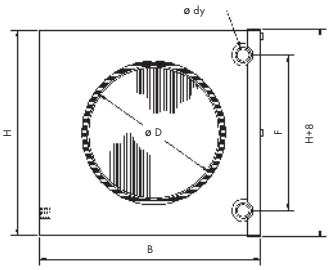

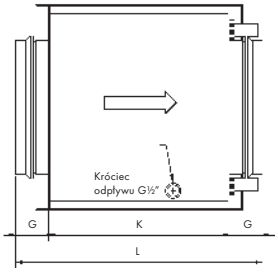

Model	ØD mm	B mm	H mm	Ø dy mm	F mm	G mm	K mm	L mm	Objętość wewnętrzna	Waga	Kod
CWK 125-3-2,5	125	326	255	10	175	35	280	350	0,4 l	6 kg	40 000 044
CWK 160-3-2,5	160	326	255	10	175	40	280	360	0,4 l	6 kg	40 000 045
CWK 200-3-2,5	200	411	330	22	250	40	280	360	0,7 l	9 kg	40 000 046
CWK 250-3-2,5	250	486	405	22	325	40	280	360	1,1 l	11 kg	40 000 047
CWK 315-3-2,5	315	560	504	22	400	40	280	360	1,6 l	15 kg	40 000 091

Przepustnica Santeri

Zainstalowana i wyregulowana jednostka kompensacyjna wyrównuje podciśnienie podczas działania ogólnego wywiewu i okapu jednocześnie. Wyważenie podciśnienia jest osiągane przez jednostkę kompensacyjną, która odbiera sygnał z okapu wyciągowego, gdy przepustnica (klapa okapu) okapu jest otwarta. W ten sposób zwiększa wydajność nawiewanego powietrza, aby zrównoważyć podciśnienie.

Przykład

Przepustnica Santeri może być używana do równoważenia wentylacji. Na przykład w bloku mieszkalnym podciśnienie spowodowane funkcją działającego okapu kuchennego można skompensować, zwiększając natężenie przepływu powietrza nawiewanego.

> UWAGA: Pamiętaj, że przepustnice powinny być konserwowane i regulowane. Weź pod uwagę zastosowanie klapy rewizyjnej do czyszczenia, jeśli to konieczne.

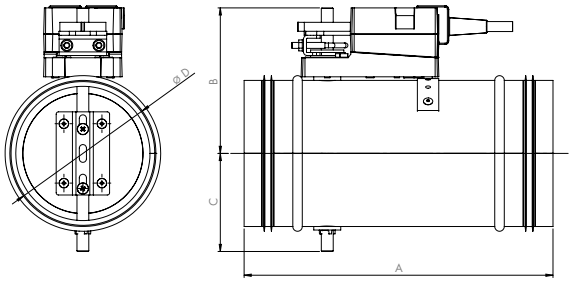

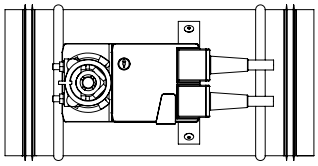

Klapa okapu kuchennego zamknięta:

0 l/s

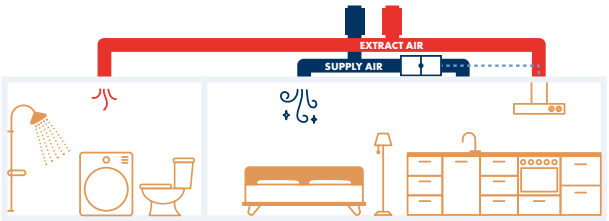

Ogólny wywiew (podstawowy przepływ powietrza):

-8 l/s

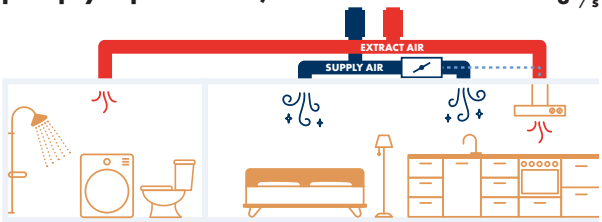

Otwarta klapa okapu kuchennego:

-25 l/s

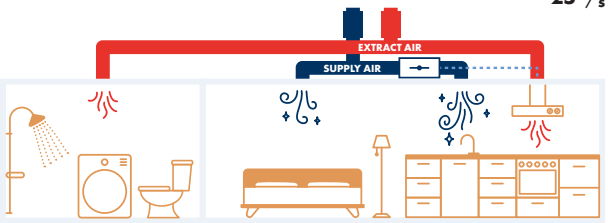

Model	P/N	øD	A	B	C	Typ	Napięcie zasilania	Okap kuchenny
Santeri-125-LM24A	40000058	125	260	125	80	Kompensacyjna	24 V	Suvi, Ida and Eva
Santeri-125-LF24	40000059	125	260	160	80	Siłownik ze sprężyną powrotną	24 V	Suvi, Ida and Eva
Santeri-125-LM230A	40000060	125	260	125	80	Kompensacyjna	230 V	Pia
Santeri-125-LF230	40000061	125	260	160	80	Siłownik ze sprężyną powrotną	230 V	Pia

Przepustnica jest dostępna również w rozmiarze średnicy 160 mm.

Raisio

01.09.2021

DEKLARACJA ZGODNOŚCI

Niniejszym oświadczamy, że jednostki wentylacyjne i okapy wyciągowe firmy Airfi Oy Ab są zgodne z wymaganiami następujących dyrektyw UE:

Dyrektywa Maszynowa (2006/42/WE)
Dyrektywa Niskonapięciowa (2014/35/UE)
Dyrektywa EMC (2014/30/UE)
Dyrektywa WEEE (2012/19/UE)
Dyrektywa RoHS (2011/65/UE)

Oraz że zastosowano następujące normy zharmonizowane:

EN 13141-7 (2010)

Izabella Lundberg
Dyrektor Zarządzający
Airfi Oy AB

-Zastrzegamy sobie prawo do wprowadzania zmian-

Airfi przykładowe obiekty referencyjne

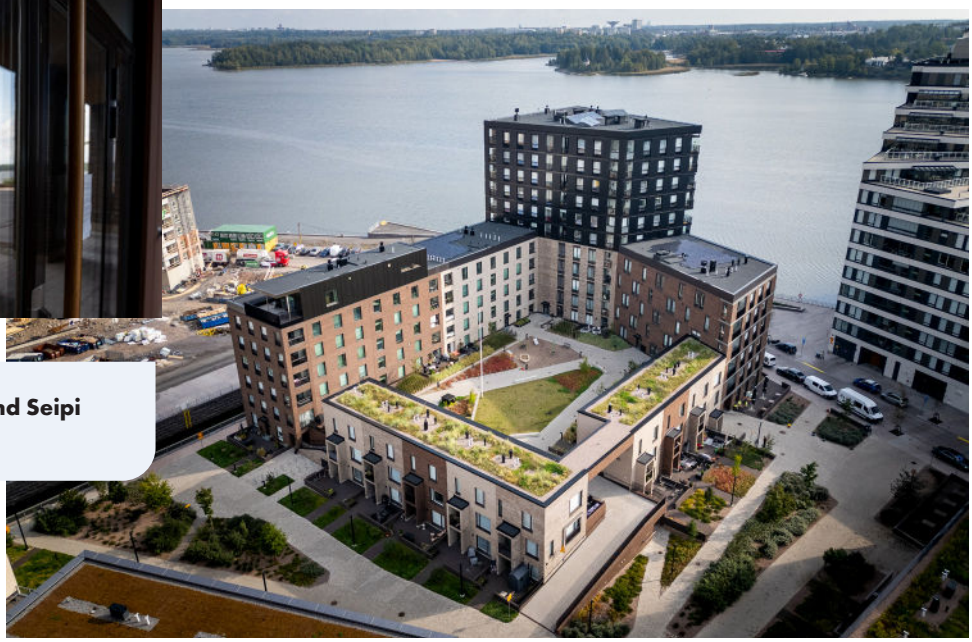

Helsingin Karppi, Pasuri and Seipi
Bloki mieszkalne, Helsinki

Tyyssija
Blok mieszkalny, Turku

Orkureitur
Blok mieszkalny, Islandia

Olympia
Domy szeregowe, Turku

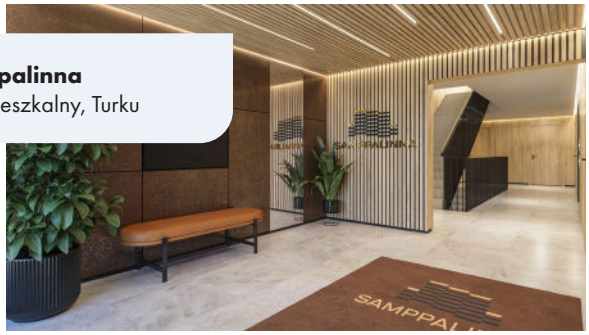

Samppalinna
Blok mieszkalny, Turku

Grand Hansa
Hotel, Helsinki

Blominmäki oczyszczalnia ścieków
Helsinki

WORKS IN ANY ENVIRONMENT – FOR THE ENVIRONMENT

Country Manager Poland

Małgorzata Makowska
+48 571 666 915
gosia.makowska@airfi.eu

Technical Sales Manager

Mateusz Pach
+48 788 066 263
mateusz.pach@airfi.eu

Airfi Polska
Milionowa 4b
93-102 Łódź, Polska

Airfi Oy AB
Piilipuunkatu 11
21200 Raisio, Finlandia

+358 2 430 3300
airfi.eu
info@airfi.fi

REV C4-2025
60801230