Airfi Sento sterownik

Instrukcja montażu

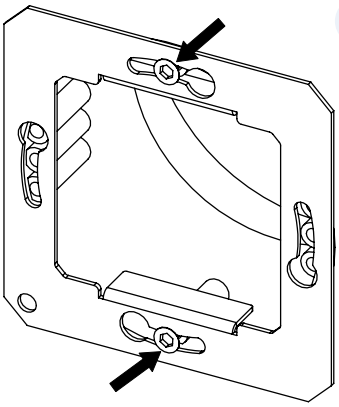

1 Zamontuj ramke na scianie, jak pokazano na rysunku, przykrecajac sruby u góry i u dołu. Podłaczenie elektryczne zgodnie ze schematem połaczen do zewnetrznej skrzynki przyłaczeniowej urzadzenia.

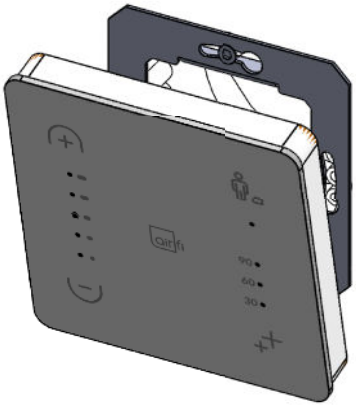

2 Umiesc dolna krawedz na miejscu i dosun korpus sterownika w strone sciany.

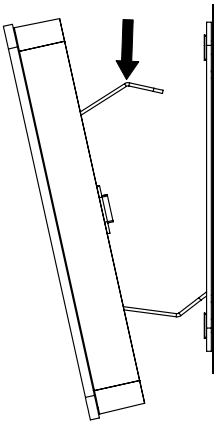

3 W razie potrzeby nacisnij zatrzask blokujacy znajdujacy sie na górze.

Aby zdjac sterownik, nalezy pociagnac jego górna czesc za płaska powierzchnie. Zdejmij folie ochronna z powierzchni przełacznika.

Airfi Oy AB
Piilipuunkatu 11
21200 Raisio, Finland

02 430 3300
www.airfi.fi
info@airfi.fi



Okablowanie sterownika

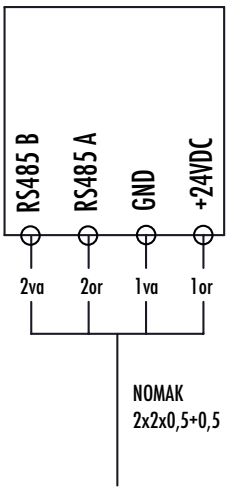

Kolejnosc podłaczania w skrzynce zaciskowej zgodnie z nadrukiem na obudowie.

Pozostaw przewód połaczeniowy w skrzynce zaciskowej miedzy Speed 1 (lub Speed 2/Speed 3) a +24-COM. Okresla on predkosc, z jaka urzadzenie uruchomi sie po awarii zasilania.

Sento, panel sterowania 1-czesciowy z przewodami. Zalecana wysokosc montazu 1,6 m

DIP
1: RS485 ON/OFF
2: Przycisk sauny ON/OFF
3: Przycisk kominka ON/OFF
4: Sterownik 1 master OFF (domyslnie)
Sterownik 2 slave (podrzedny) ON
(steriwnik 2 i urzadzenie musi obsługiwac te funkcje (wersja sw >2.9.0)

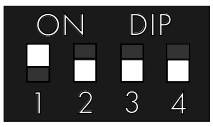

DIP-domyślne pozycje

60800572D1 – We reserve the right to make changes.