Airfi Sento ohjain

Asennusohje

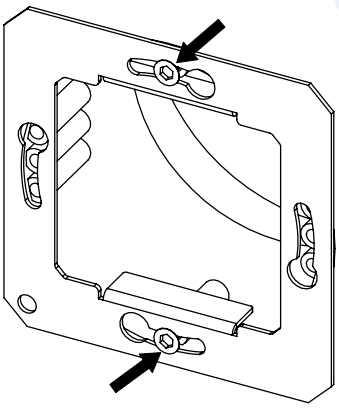

1 Kytkimen kiinnityskehys kuvan mukaan seinään, ruuvit ylä- ja alapuolelle. Sähkökytkentä kytkentäkuvan mukaan Airfi-koneen ulkoiseen liityntälaatikkoon.

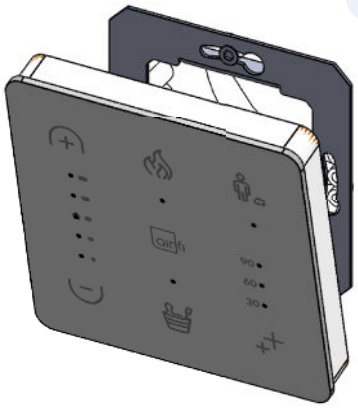

2 Aseta alareuna sijaintiinsa ja kallista kytkimen runkoa seinää kohden.

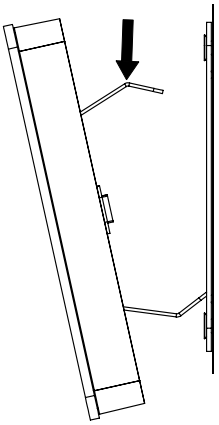

3 Tarvittaessa paina yläpuolen lukituskynnestä kohti kytkinrunkoa.

Kytkin irroitetaan vetämällä yläosaa ulospäin tasopinnasta. Poista kytkimen pinnasta suojakalvo.



Sähköiset kytkennät

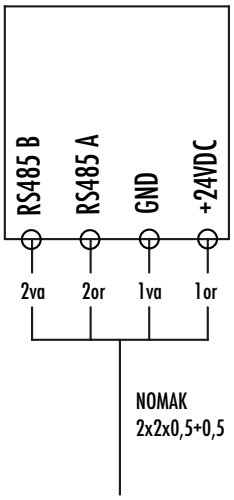

Liityntäkotelossa kytkentäjärjestys kotelon printin mukaan. Pieni ruuvimeisseli (esim. Felo 2,0x0,4x60) vapauttaa johdon. Tee kytkennät ilman virtoja iv-koneessa.
Jätä liitäntäkotelon hyppylanka välille Speed1 (tai Speed2/Speed3) ja +24-COM. Tämä määrittää nopeuden jolla kone käynnistyy virtakatkoksen jälkeen.
Sento, kiinteästi johdotettava 1-os kojerasia (SU)
Suositeltu asennuskorkeus 1,6m
1:RS485 Termination ON/OFF
2:Saunapainike ON/OFF

DIP
3:Takkapainike ON/OFF
4:Ohjain 1 master OFF (oletus)
Ohjain 2 slave ON
(ohjain2:n on tuettava toimintoa sekä iv-koneen sw >2.9.0)

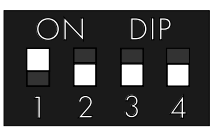

DIP-kytkimen oletusasennot

Airfi Oy AB
Piilipuunkatu 11
21200 Raisio, Finland

02 430 3300
www.airfi.fi
info@airfi.fi

60800572D1 – Pidätämme oikeuden muutoksiin